PRŮMYSLOVÉ ARMATURY
INDUSTRIEARMATUREN
INDUSTRIAL VALVES

ARMATURKA VRANOVÁ LHOTA a.s.

NABÍDKOVÝ KATALOG
ANGEBOTSKATALOG
OFFER CATALOGUE

VÝROBNÍ PROGRAM

- Armatury pro rozvod vzduchu
- Kondenzační smyčky
- Montážní příslušenství k tlakoměrům
- Odkapnice
- Odolejovače
- Odvaděče kondenzátu
- Odvzdušňovací ventily
- Pojistné ventily
- Redukční ventily
- Regulační ventily
- Samouzavírací ventily
- Šroubení
- Tlakoměrové kohouty
- Tlakoměrové ventily
- Uzavírací ventily ze slitin mědi
- Vypouštěcí a plnící kohouty
- Vypouštěcí ventily
- Zpětné klapky
- Zpětné ventily ze slitin mědi
- Zvláštní armatury

- Obráběcí práce
- Soustružení dílců na automatech

LIEFERPROGRAMM

- Hähne für Druckleitung
- Wassersackrohre
- Montagezubehör für Druckmessgeräte
- Wasserabscheider
- Ölabscheider
- Kondensatableiter
- Entlüftungsventile
- Sicherheitsventile
- Druckminderer
- Stellventile
- Selbstschlussventile
- Verschraubungen
- Manometerhähne
- Manometerventile
- Absperrventile aus Kupferlegierungen
- Kesselfüll - und Entleerungshähne
- Entleerungsventile
- Rückschlagklappen
- Rückschlagventile aus Kupferlegierung
- Sonderarmaturen

- Dreharbeiten
- Automaten - Drehteile

MANUFACTURING RANGE

- Cocks for air distribution
- Siphons (Condensation loops)
- Mounting accesories for pressure gauge
- Water separators
- Oil separators
- Steam traps
- Air - outlet valves
- Safety valves
- Pressure - reducers
- Control valves
- Self - closing valves
- Pipe union
- Pressure - gauge cocks
- Pressure - gauge valves
- Globe valves of copper alloys
- Discharge and fillig cocks
- Discharge valves
- Check valves swing type
- Check valves of coopper alloys
- Special valves

- Machining work
- Automatic turned parts

© AVL 1997
1. Vydání
Grafický design: AVL & RM studio Vysoké Mýto
Tisk: RM studio Vysoké Mýto, tel.: 0468/21 431

VŠEOBECNÁ ČÁST

❑ PLATNOST

Popis a vyobrazení jednotlivých armatur a příslušenství má informativní charakter, sloužící pro základní orientaci v produkci.
Platí v rozsahu běžně vyráběných armatur v AVL, pokud výroba nedoznala zásadních změn sortimentu.

❑ POPTÁVKA - OBJEDNÁVKA

Při poptávání a objednávání armatur a příslušenství uvádějte prosím kromě názvu a základních technických parametrů výrobků vždy objednací číslo.
Příklad:
VENTIL UZAVÍRACÍ DN 15, PN 32, VODA 70 °C, 111 0460.
Výjimka pro regulační ventily řady SRV: poptávka a objednávka se řídí číslem katalogového listu KL AVL xxx. xx. xx. Je možné poptávat zvláštní provedení armatur a příslušenství týkající se materiálu, připojení, povrchové úpravy, a to podle cizí dokumentace nebo vzorku. Pro získání podrobných obchodně technických informací o výrobcích žádejte katalogový list.

❑ NÁZVY A OZNAČOVÁNÍ

Typové zařazení armatur a příslušenství vychází z tradice evidenčního číslování známého zákaznické veřejnosti z minulosti. U některých výrobků jsou přiřazeny dříve platné nebo v současnosti doporučené ČSN případně DIN. Pozdější změny nebo revize těchto norem nabídkový katalog neobsahuje (viz. př. DIN:1987). U specifických armatur jsou technické údaje vyznačeny na štítcích případně přímo na tělesech armatur.

❑ MATERIÁLOVÉ A TECHNICKÉ PROVEDENÍ

Nabídkový katalog obsahuje standardně používané materiály pro tělesa a díly armatur při běžně používaných médiích (voda, vzduch, vodní pára):

- mosaz	42 3223
- bronz	42 3119
- uhlíková ocel	11 109
- uhlíková ocel	11 425
- konstrukční ocel	15 128
- korozivzdorná ocel	17 027
- korozivzdorná ocel austenitická	17 246
- šedá litina	42 2420
- temperovaná litina	42 2536

Pracovní tlaky a teploty uvedené v nabídkovém katalogu odpovídají standardně používaným materiálům. Při použití armatur pro jiná např. agresivní média je vždy nutné předchozí technické vyjasnění. Pro utěsnění ucpávkových armatur materiálem PTFE nebo čistým grafitem platí obecné omezení pracovního tlaku na max. PN 250.

❑ DOKUMENTACE

Dokumentace armatur je vystavena současně s dodávkou v obvyklém rozsahu pro daný výrobek nebo v rozsahu smluvně dohodnutém. Při požadavku nad rámec dokumentace běžné je nutné uvést jeho specifikaci v návrhu kupní smlouvy. Běžně se průvodní dokumentace řídí dle ČSN 133060 část 4.

❑ ZKOUŠENÍ

Armatury jsou zkoušeny výrobcem v rozsahu ČSN 133060. Zvláštní zkušební osvědčení viz. předcházející odstavec.

❑ DODÁVÁNÍ

Armatury a příslušenství jsou dodávány dle smluvně dohodnutých podmínek. Pokud nejsou v návrhu kupní smlouvy uvedeny potřebné základní technické parametry armatury, vychází se ze skutečnosti, že výrobek je odběrateli po odborné stránce znám a nepotřebuje tyto údaje uvádět. V tomto případě musí odběratel předpokládat, že v návrhu kupní smlouvy je dodavatelem uvedena armatura v běžném provedení (obvykle pro vodu, vzduch nebo vodní páru).

❑ NÁHRADNÍ DÍLY

Pro vybrané typy armatur dodáváme náhradní díly.

Změny technických údajů a vyobrazení vyhrazeny. Děkujeme za Váš zájem a těšíme se na další spolupráci.

DER ALLGEMEINE TEIL

GELTUNG

Beschreibung und Abbildung einzelner Armaturen und das Zuberhör haben Informationscharakter, der für die Grundorientierung in Produktion dient. Sie gelten im Bereich laufend erzeugten Armaturen in der AVL, sofern die Produktion grundsätzlicher Änderungen des Sortimens nicht gesteht.

ANFRAGE - BESTELLUNG

In der Nachfrage und in der Bestellung der Armaturen und der Zubehöre führen Sie, bitte, außer der Benennung und grundtechnischen Parametern des Erzeugnißes immer Bestell - nummer an.
Beispiel:
ABSPERRVENTIL DN 15, PN 32, WASSERTEMPERATUR 70°C, 111 0460. Die Ausnahme für die Stellventile der Reihe SRV: Nachfrage und Bestellung befolgt die Nummer des Katalogblatts KL AVL xxx. xx. xx. Es ist möglich Sonderausführung der Armaturen und Zubehöre erkundigen, die betrifft das Material, der Anschluß, Oberflächenbehandlung, und das auch nach fremder Dokumentation oder dem Muster. Für die Gewinnung der eingehenden geschäftstechnischen Informationen über Erzeugniße vergeben Sie Katalogblatt.

MATERIAL - UND TECHNISCHE AUSFÜHRUNG

Angebotskatalog enthält standard gebrauchene Werkstoffe für die Gehäuse und Teile der Armaturen bei laufend gebrauchenen Medien (Wasser, Luft, Wasserdampf):

- Messing Cu Zn 40 Pb 2	42 3223
- Bronze G - Cu Sn 10	42 3119
- Stahl 9 SMn 28	11 109
- Stahl R St 42-2	11 425
- Baustahl 14 MoV 6 3	15 128
- Rostfreistahl X 10 Cr 13	17 027
- Rostfreistahl austenitisch X 12 CrNiTi 18 9	17 246
- Grauguss GG 20	42 2420
- Temperguss GTW 35-4	42 2536

Betriebsdrücke und Temperaturen im Angebotskatalog gennante entsprechen standardgebrauchenen Werkstoffen. Für Anwendung der Armaturen für andere z.B. aggressive Medien ist immer nötig die vorbeugene technische Klärung. Für Dichtung Besatzarmaturen mit dem Werkstoff PTFE oder mit dem Reingrapfit gült allgemeine Begrenzungen des Betriebsdrucks max. PN 250.

Änderungen technischer Angaben und Abbildungen vorbehaltet.
Wir danken Ihnen für Ihre Interesse und freuen wir uns auf weitere Mitarbeit.

GENERAL PROVISIONS

VALIDITY

This description and illustration of particular valves and accesories are informative and serve to you as an orientation of our production. They concern usual produced valves in AVL provided that our production does not change in assortment.

INQUIRY - ORDER

It is neccesary to state Order Number and title of product and basic technical parameter of products when you inquire after or place the order of valves and accesories.
Example:
CLOSING VALVE ND 15, NP 32, WATER 70 °C, 111 0460. Exception for Regulation valves SRV: an inquiry and an order is acc. to the number of the catalogue sheet KL AVL xxx.xx.xx. It is possible to inquire the special execution of valves and accessories concerning material, connection, finish execution even acc. to foreign documentation or samples. Please, ask for the catalogue sheet to acquire commercial and technical information of products.

MATERAL AND TECHNICAL EXECUTION

In our Offer catalogue is stated is stated material in common use for bodies and parts of valves at usual medium (water, air, water steam):

- brass CZ 122	42 3223
- bronze CT 1	42 3119
- carbon steel 230 M 07	11 109
- carbon steel 40 B	11 425
- structual steel 660-460	15 128
- stainless steel 410 S 21	17 027
- stainless steel austenitic 410 S 21	17 246
- grey cast iron Gr 220	42 2420
- malleable cast iron W 35-04	42 2536

Working pressure and temperature stated in our Offer catalogue correspond to material in common use. It is necessary to have previous technical clarification for using valves for other, e.g., agressive medium. Working pressure is limited to pressure max. up to NP 250 for sealing Gland valves with PTFE material or pure graphite.

Changes of technical data and illustration are under reservation.
Thank you if you take interest in our products and we are looking forward to our future cooperation.

OBSAH

	strana
Ventily pro vzduch, kapaliny a plyny	6 - 10
Ventily a příslušenství pro vytápění a energetiku	11 - 14
Ventily pro regulaci tlaku vody	15 - 16
Armatury bezpečnostní	17 - 23
Armatury pro odvod kondenzátu	24
Armatury a příslušenství k tlakoměrům	25 - 45
Armatury ostatní	46 - 47
Klapky zpětné	47
Armatury kompresorové	48
Tlakové rozsahy - tabulky	49

GEHALT

	Seite
Ventile für Luft, Flüssigkeiten und Gase	6 - 10
Ventile und Zubehör für Heizung und Energiewirtschaft	11 - 14
Ventile für die Druckregelung des Wassers	15 - 16
Sicherheitsarmaturen	17 - 23
Armaturen für die Kondesatableitung	24
Armaturen und Zubehör für Druckmessgeräte	25 - 45
Sonstige Armaturen	46 - 47
Rückschlagklappen	47
Druckluftarmaturen	48
Druckbereiche - Tabellen	49

CONTENTS

	page
Valves and fittings for air, liquids and gases	6 - 10
Valves and accesories for heating and power system	11 - 14
Valves and fittings for regulation of water pressure	15 - 16
Safety valves	17 - 23
Valves for condensate outlet	24
Valves and accesories for pressure gauges	25 - 45
Other valves and fittings	46 - 47
Swing - check valves	47
Valves and fittings for compressed air	48
Range of pressure - tables	49

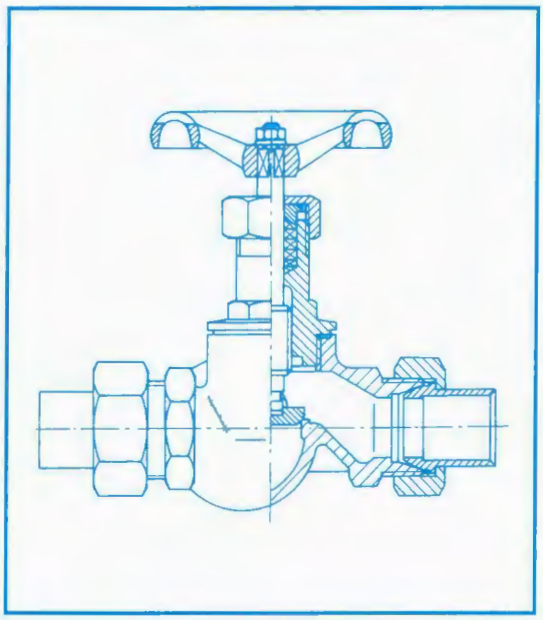

Katalogový list
Katalogblatt
Catalogue sheet

KL AVL 301.001.00

V 10 151 - 732 P PN 32 (ČSN 136140)

VENTIL UZAVÍRACÍ SE ŠROUBENÍM PÁJENÝM
ABSPERRVENTIL MIT LÖTANSCHLUSS
CLOSING VALVE WITH SOLDERED PIPE

Použití: pro stlačený vzduch a jiné plyny
Verwendung: für Luft und andere Gase
Use: for air and other gases

Materiál: mosaz, případně bronz
Werkstoff: Messing, bzw. Bronze
Material: brass event. bronze

Max. pracovní teplota: 200°C
Max. Betriebstemperatur: 200°C
Max. operating temperature: 200°C

DN	Délka mm Länge mm Lenght mm	Objednací číslo Bestell - Nr. Order No.
10	115	111 0106
15	138	111 0107
20	160	111 0108
25	190	111 0003
32	210	111 0004
40	235	111 0005
50	300	111 0006

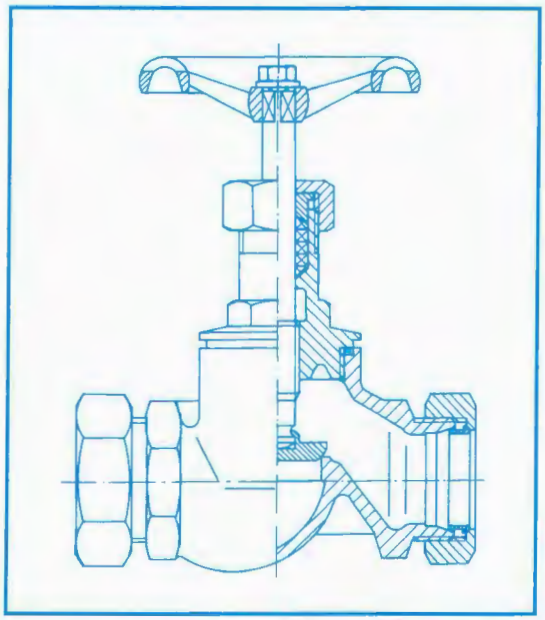

Katalogový list
Katalogblatt
Catalogue sheet

KL AVL 301.001.01

V 10 151 - 732 N PN 32 (ČSN 136142)

VENTIL UZAVÍRACÍ SE ŠROUBENÍM NEPÁJENÝM
ABSPERRVENTIL MIT SCHNEIDRINGVERSCHRAUBUNG
CLOSING VALVE WITH UNSOLDERED PIPE

Použití: pro stlačený vzduch a jiné plyny
Verwendung: für Luft und andere Gase
Use: for air and other Gases

Materiál: mosaz, případně bronz
Werkstoff: Messing, bzw. Bronze
Material: brass event. bronze

Max. pracovní teplota: 200°C
Max. Betriebstemperatur: 200°C
Max. operating temperature: 200°C

DN	Délka mm Länge mm Lenght mm	Objednací číslo Bestell - Nr. Order No.
20	140	111 0032
25	150	111 0033
40	190	111 0034

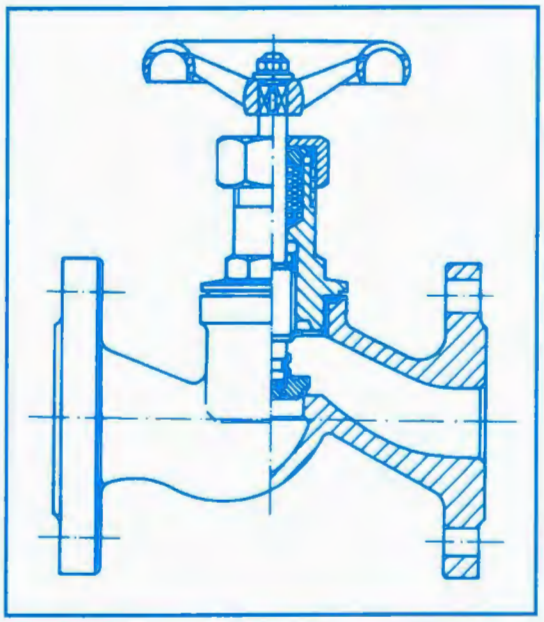

Katalogový list
Katalogblatt
Catalogue sheet

KL AVL 301.003.00

V 10 111 - 716 PN 16

VENTIL UZAVÍRACÍ
ABSPERRVENTIL
CLOSING VALVE

Použití: pro kapaliny a plyny
Verwendung: für Flüssigkeiten und Gase
Use: for liquids and gases

Materiál: bronz
Werkstoff: Bronze
Material: bronze

Max. pracovní teplota: 200°C
Max. Betriebstemperatur: 200°C
Max. operating temperature: 200°C

DN	Délka mm Länge mm Lenght mm	Objednací číslo Bestell - Nr. Order No.
15	130	111 0309
20	150	111 0310
25	160	111 0311
32	180	111 0312
40	200	111 0313
50	230	111 0314

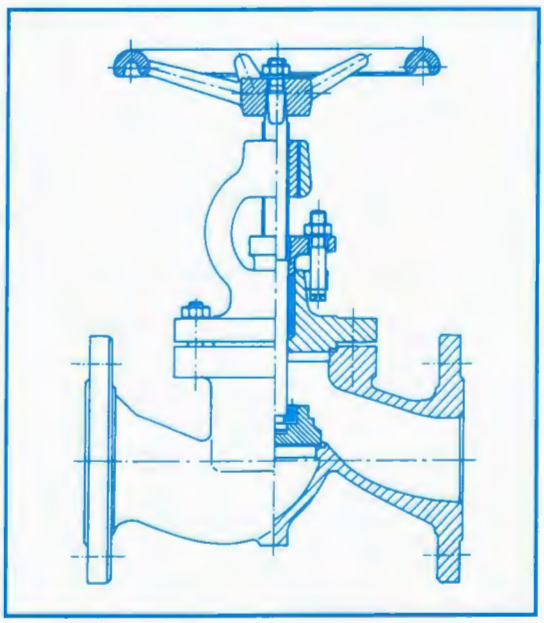

Katalogový list
Katalogblatt
Catalogue sheet

KL AVL 301.003.01

V 30 111 - 716 PN 16

VENTIL UZAVÍRACÍ
ABSPERRVENTIL
CLOSING VALVE

Použití: pro kapaliny a plyny
Verwendung: für Flüssigkeiten und Gase
Use: for liquids and gases

Materiál: bronz
Werkstoff: Bronze
Material: bronze

Max. pracovní teplota: 200°C
Max. Betriebstemperatur: 200°C
Max. operating temperature: 200°C

DN	Délka mm Länge mm Lenght mm	Objednací číslo Bestell - Nr. Order No.
65	290	111 0062
80	310	111 0066
100	350	111 0069
150	480	111 0120

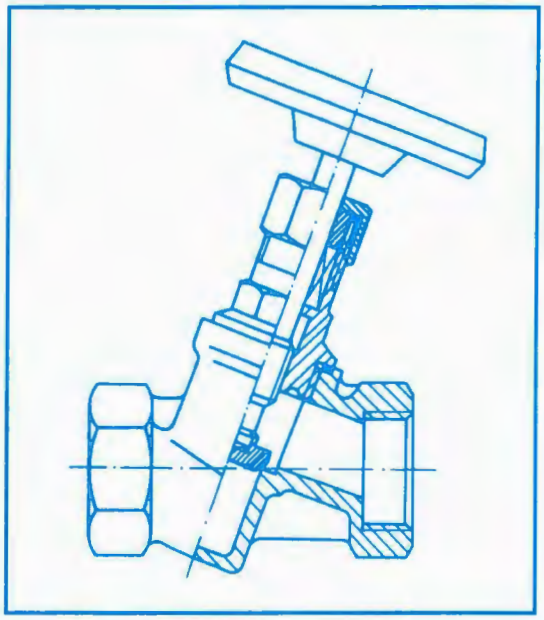

Katalogový list
Katalogblatt
Catalogue sheet

KL AVL 301.002.00

Těsnění: bezasbestové
Packung: Asbestfrei
Packing: asbestos free

V 67 131 - 732 PN 32

VENTIL UZAVÍRACÍ NÁTRUBKOVÝ
MUFFENVENTIL
CLOSING VALVE FOR PIPE CONNECTIONS

Použití: pro vzduch, jiné plyny a kapaliny
Verwendung: Für Luft, andere Gase und Flüssigkeiten
Use: for air, other gases and liquids

Materiál: mosaz
Werkstoff: Messing
Material: brass

Max. pracovní teplota: 200°C
Max. Betriebstemperatur: 200°C
Max. operating temperature: 200°C

DN	Délka mm Länge mm Lenght mm	Objednací číslo Bestell - Nr. Order No.
6	48	111 0604
10	48	111 0459
15	65	111 0460
20	84	111 0461
25	95	111 0462
32	105	111 0463
40	140	111 0464
50	160	111 0465

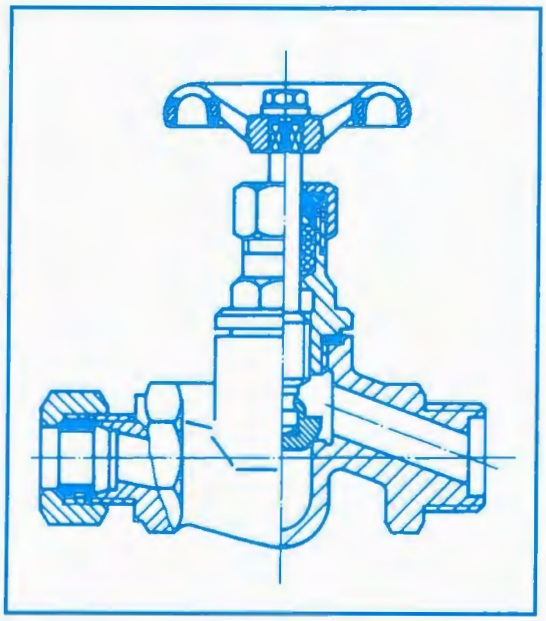

Katalogový list
Katalogblatt
Catalogue sheet

KL AVL 301.001.02

V 14 151 - 732 PN 32

VENTIL UZAVÍRACÍ SE ŠROUBENÍM NEPÁJENÝM A ČEPEM
ABSPERRVENTIL MIT SCHNEIDRINGVERSCHR. UND GEWINDEZAPFEN
CLOSING VALVE WITH UNSOLDERED PIPE UNION AND PIN

Použití: pro vzduch
Verwendung: für Luft
Use: for air

Materiál: mosaz, případně bronz
Werkstoff: Messing, bzw. Bronze
Material: brass event. bronze

Max. pracovní teplota: 200°C
Max. Betriebstemperatur: 200°C
Max. operating temperature: 200°C

DN	Délka mm Länge mm Lenght mm	Objednací číslo Bestell - Nr. Order No.
10	90	111 0099
15	115	111 0100
20	130	111 0101
32	150	111 0102
40	170	111 0103

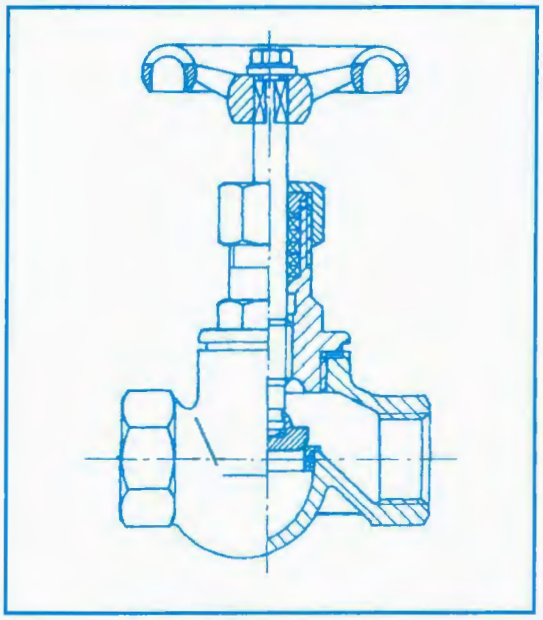

Katalogový list
Katalogblatt
Catalogue sheet

KL AVL 301.002.01

V 10 131 - 606 PN 6

VENTIL UZAVÍRACÍ NÁTRUBKOVÝ
MUFFENVENTIL
CLOSING VALVE FOR PIPE CONNECTIONS

Použití: pro vodu, vodní páru, neagresívní kapaliny a plyny
Verwendung: für Wasser, Wasserdampf, nicht aggressive Flüssigkeiten und Gase
Use: for water, water vapour, non-aggressive liquids and gases

Materiál: temperovaná litina
Werkstoff: Temperguss
Material: malleable cast iron

Max. pracovní teplota: 200°C
Max. Betriebstemperatur: 200°C
Max. operating temperature: 200°C

DN	Délka mm Länge mm Lenght mm	Objednací číslo Bestell - Nr. Order No.
10	60	111 0135
15	70	111 0136
20	90	111 0137
25	110	111 0138
40	150	111 0140
50	200	111 0141

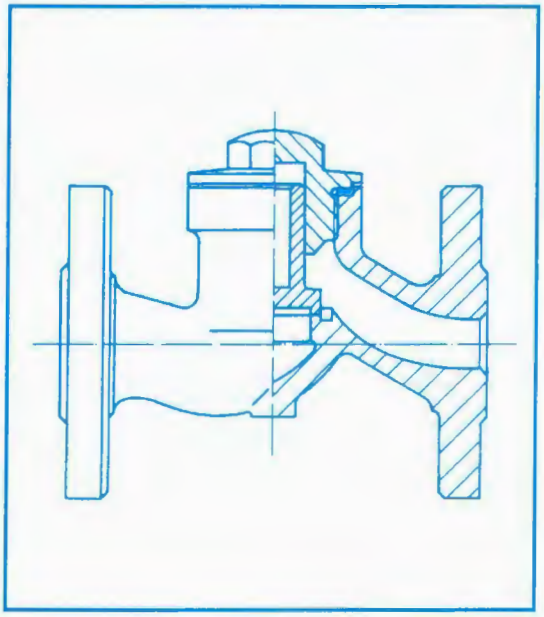

Katalogový list
Katalogblatt
Catalogue sheet

KL AVL 301.004.00

Z 15 117 - 716 PN 16

VENTIL ZPĚTNÝ
RÜCKSCHLAGVENTIL
RETURN VALVE

Použití: pro kapaliny a plyny
Verwendung: für Flüssigkeiten und Gase
Use: for liquids and gases

Materiál: bronz
Werkstoff: Bronze
Material: bronze

Max. pracovní teplota: 200°C
Max. Betriebstemperatur: 200°C
Max. operating temperature: 200°C

DN	Délka mm Länge mm Lenght mm	Objednací číslo Bestell - Nr. Order No.
15	130	114 0006
20	150	114 0007
25	160	114 0008
32	180	114 0009
40	200	114 0010
50	230	114 0011

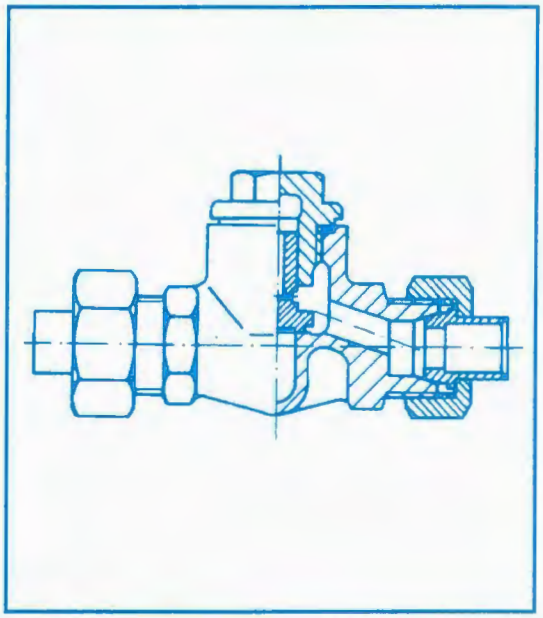

Katalogový list
Katalogblatt
Catalogue sheet

KL AVL 301.004.01

K 1415 PN 32

VENTIL ZPĚTNÝ SE ŠROUBENÍM PÁJENÝM
RÜCKSCHLAGVENTIL MIT LÖTANSCHLUSS
RETURN VALVE WITH SOLDERED PIPE UNION

Použití: pro vzduchotechniku
Verwendung: für Druckluft
Use: for air engineering

Materiál: mosaz
Werkstoff: Messing
Material: brass

Max. pracovní teplota: 200°C
Max. Betriebstemperatur: 200°C
Max. operating temperature: 200°C

DN	Délka mm Länge mm Lenght mm	Objednací číslo Bestell - Nr. Order No.
10	115	114 0026
15	138	114 0027

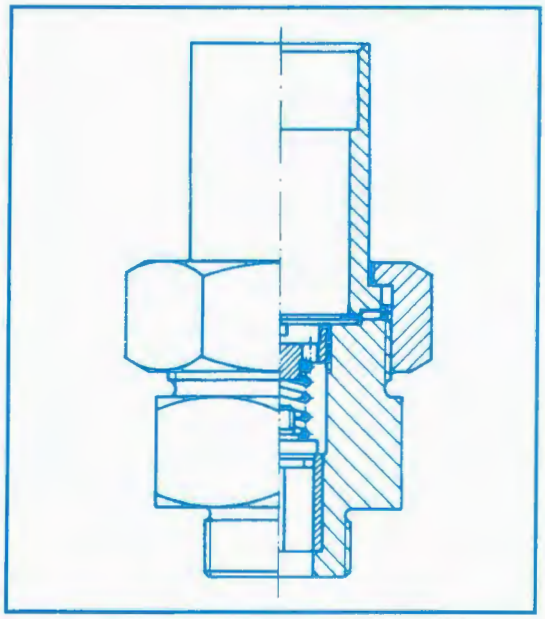

Katalogový list
Katalogblatt
Catalogue sheet

KL AVL 301.004.02

Z 30 187 - 420 A, Z 30 187 - 432 B PN 32

VENTIL ZPĚTNÝ (ZPĚTNÁ ZÁKLOPKA)
RÜCKSCHLAGVENTIL
RETURN VALVE

Použití: pro vzduchotechniku
Verwendung: für Druckluft
Use: for air engineering

Materiál: mosaz (A), nebo ocel (B)
Werkstoff: Messing (A), oder Stahl (B)
Material: brass (A), or steel (B)

Max. pracovní teplota: 60°C
Max. Betriebstemperatur: 60°C
Max. operating temperature: 60°C

DN	Délka mm Länge mm Lenght mm	Objednací číslo Bestell - Nr. Order No.
10 A	85	114 0012
15 A	85	114 0014
40 B	140	114 0022
40 B	90	114 0029

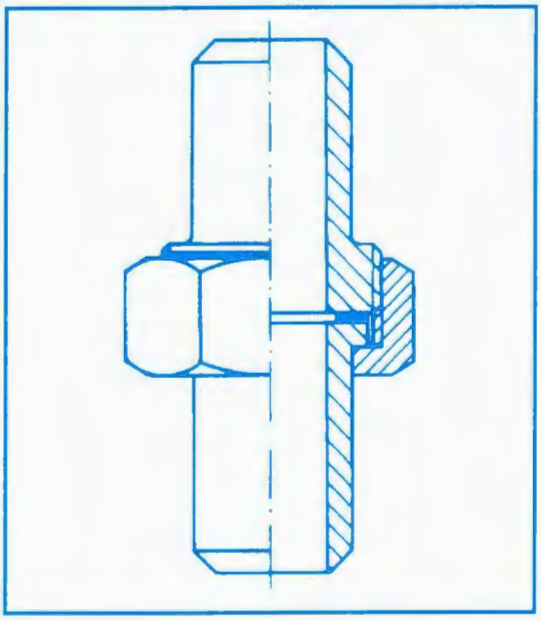

Katalogový list
Katalogblatt
Catalogue sheet

KL AVL 302.000.00

ÚN 137395 PN 16

ŠROUBENÍ HORKOVODNÍ PŘIVAŘOVACÍ
VERSCHRAUBUNG MIT SCHWEISSANSCHLUSS
WELDING PIPE UNION

Použití: pro horkovodní vytápění
Verwendung: für Warmwasserheizung
Use: for hot-water heating systems

Materiál: konstrukční ocel
Werkstoff: Stahl
Material: structural steel

Max. pracovní teplota: 200°C
Max. Betriebstemperatur: 200°C
Max. operating temperature: 200°C

DN	Délka mm Länge mm Lenght mm	Objednací číslo Bestell - Nr. Order No.
10	93	135 0008
15	103	135 0009
20	110	135 0010
25	115	135 0011
32	124	135 0012
40	130	135 0013

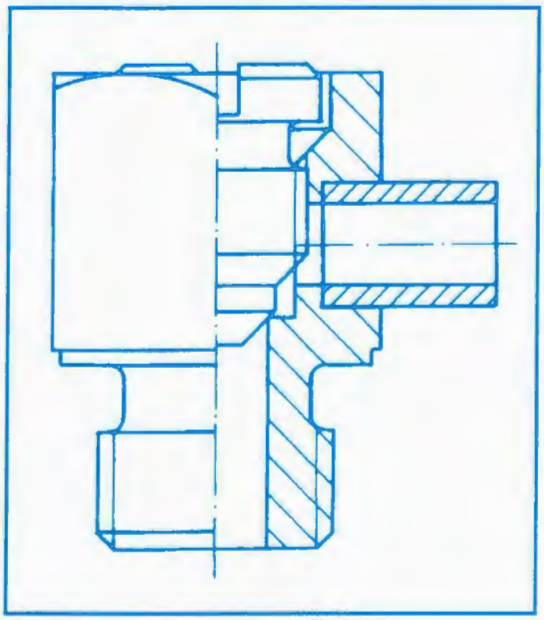

Katalogový list
Katalogblatt
Catalogue sheet

KL AVL 302.001.00

V 4320 PN 6

VENTIL ODVZDUŠŇOVACÍ
ENTLÜFTUNGSVENTIL
AIR - OUTLET VALVE (VENT COCK)

Použití: pro horkovodní vytápění
Verwendung: für Warmwasserheizung
Use: for heat water heating

Materiál: mosaz
Werkstoff: Messing
Material: brass

Max. pracovní teplota: 120°C
Max. Betriebstemperatur: 120°C
Max. operating temperature: 120°C

DN	Délka mm Länge mm Lenght mm	Objednací číslo Bestell - Nr. Order No.
6 (G1/8)	20	111 0456
8 (G1/4)	20	111 0457
10 (G3/8)	20	111 0458
M 10x 1	20	111 0493

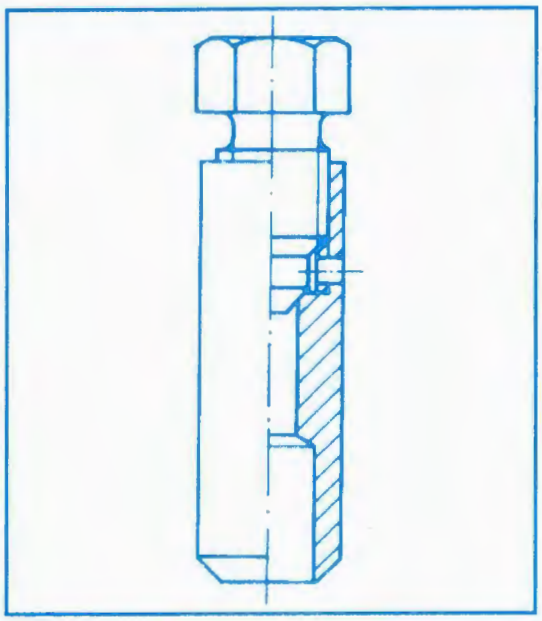

ÚN 137393 PN 16

VENTIL ODVĚTRÁVACÍ
ENTLÜFTUNGSVENTIL
AIR - OUTLET VALVE

Použití: pro horkovodní vytápění
Verwendung: für Warmwasserheizung
Use: for hot-water heating

Materiál: uhlíková ocel
Werkstoff: Stahl
Material: carbon steel

Max. pracovní teplota: 180°C
Max. Betriebstemperatur: 180°C
Max. operating temperature: 180°C

Katalogový list
Katalogblatt
Catalogue sheet

KL AVL 302.001.01

DN	Délka mm Länge mm Lenght mm	Objednací číslo Bestell - Nr. Order No.
10	56	111 0594

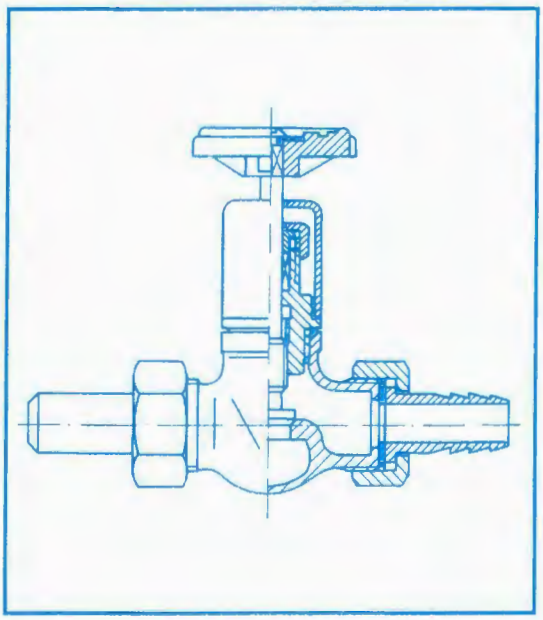

V 10 141 - 616 ÚN 137392 (2311) PN 16

VENTIL VYPOUŠTĚCÍ
AUSLASSVENTIL
DISCHARGE VALVE

Použití: pro horkovodní vytápění
Verwendung: für Warmwasserheizung
Use: for heat water heating

Materiál: šedá litina
Werkstoff: Grauguss
Material: grey cast iron

Max. pracovní teplota: 180°C
Max. Betriebstemperatur: 180°C
Max. operating temperature: 180°C

Katalogový list
Katalogblatt
Catalogue sheet

KL AVL 302.002.00

DN	Délka mm Länge mm Lenght mm	Objednací číslo Bestell - Nr. Order No.
15	185	111 0285
20	190	111 0286

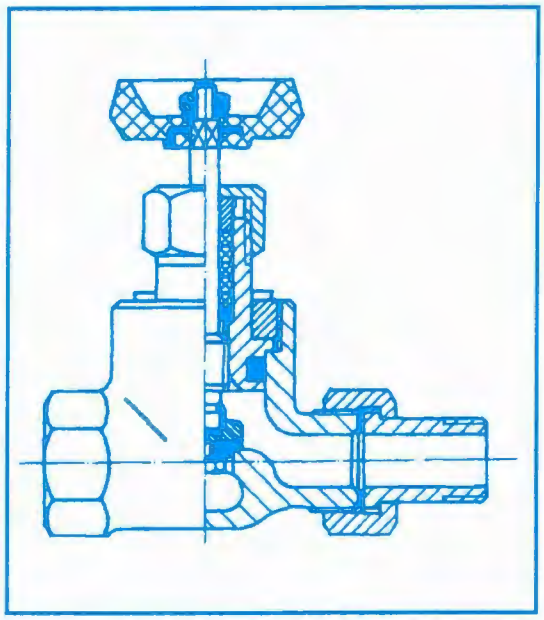

Katalogový list
Katalogblatt
Catalogue sheet

KL AVL 302.002.01

G 13.1 181 - 616 PN 16

VENTIL UZAVÍRACÍ
ABSPERRVENTIL
CLOSING VALVE

Použití: pro horkovodní vytápění
Verwendung: für Warmwasserheizung
Use: for hot-water heating

Materiál: šedá litina
Werkstoff: Grauguss
Material: grey cast iron

Max. pracovní teplota: 130°C
Max. Betriebstemperatur: 130°C
Max. operating temperature: 130°C

DN	Délka mm Länge mm Lenght mm	Objednací číslo Bestell - Nr. Order No.
10	110	111 0507
15	111	111 0508
20	127	111 0509
25	145	111 0510
32	162	111 0511
40	182	111 0512

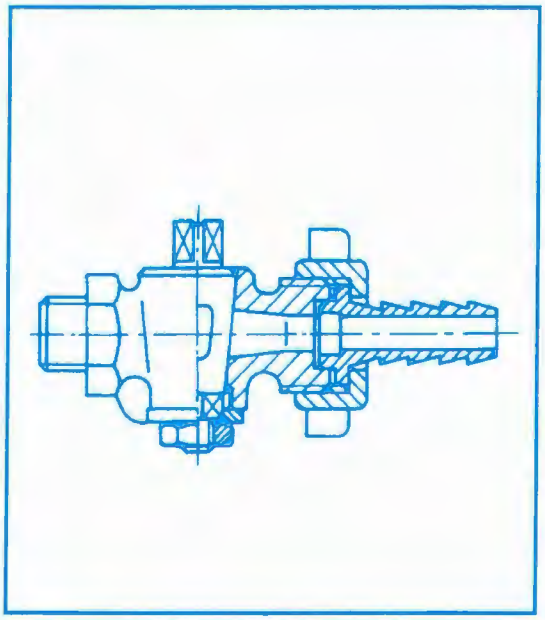

Katalogový list
Katalogblatt
Catalogue sheet

KL AVL 311.001.00

K 310 PN 10

KOHOUT VYPOUŠTĚCÍ A PLNÍCÍ
FÜLL - UND ENTLEERUNGSHANN
DISCHARGE AND FILLING COCK

Použití: pro horkovodní vytápění
Verwendung: für Warmwasserheizung
Use: for heat water heating

Materiál: šedá litina
Werkstoff: Grauguss
Material: grey cast iron

Max. pracovní teplota: 100°C
Max. Betriebstemperatur: 100°C
Max. operating temperature: 100°C

DN	Délka mm Länge mm Lenght mm	Objednací číslo Bestell - Nr. Order No.
10	107	121 0099
15	107	121 0100
20	140	121 0101

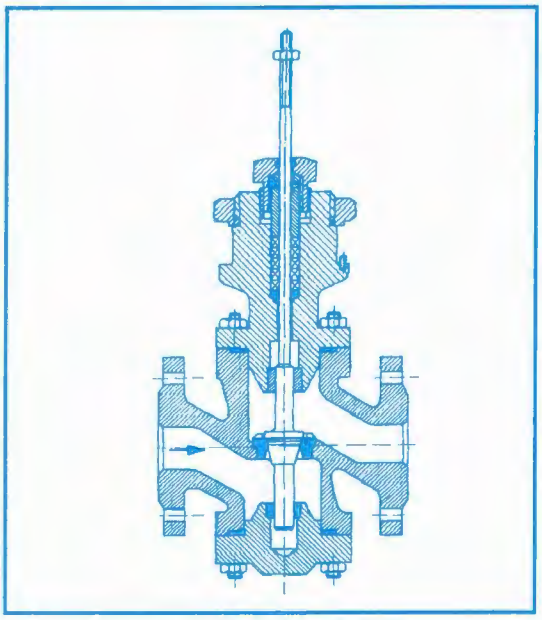

Katalogový list
Katalogblatt
Catalogue sheet

KL AVL 302.003.00

CG 01 113 - 561 PN 16, CG 01 113 - 540 PN 40

VENTIL REGULAČNÍ SPECIÁLNÍ SRV 01
SPEZIALLSTELLVENTIL SRV 01
CONTROL VALVE SRV 01

Použití: k regulaci průtoku kapalin, plynů a par
Verwendung: für Durchflussregelung von der Flüssigkeiten, Gase und Dämpfe
Use: for regulation the flow of liquids, gasses adn wapours

Charakteristika: lineární nebo rovnoprocentní
Kennlinie: linear oder gleichprozentig
Flow charakteristic: linear or equipercentage

Materiál: ocel na odlitky
Werkstoff: Stahlguss
Material: carbon steell for casting

Max. pracovní teplota: 300°C
Max. Betriebstemperatur: 300°C
Max. operating temperature: 300°C

Ovládání: elektropohonem, pneupohonem nebo hydraulickým pohonem *
Betätigung: Elektro -, Druckluft - oder Hydraulikantrieb *
Control: electric, pneumatic or hydraulic actuator *

DN	Délka mm Länge mm Lenght mm	Objednací číslo Bestell - Nr. Order No.
15 25 40 50 65 80 100 150	130 160 200 230 290 310 350 480	Objednávání dle KL AVL 302.003.00 Bestellen Sie nach KL AVL 302.003.00 Order according to KL AVL 302.003.00

* Poznámka: hydraulický pohon pouze do PN 25
* Bemerkung: Hydraulikantrieb nur bis PN 25
* Note: hydraulic actuator only upto PN 25

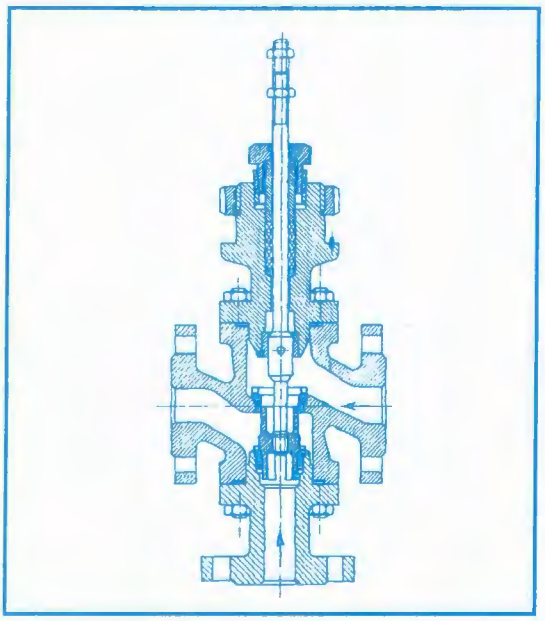

Katalogový list
Katalogblatt
Catalogue sheet

KL AVL 302.003.00

CG 03 413 - 516 PN 16, CG 03 413 - 540 PN 40

VENTIL REGULAČNÍ SPECIÁLNÍ SMĚŠOVACÍ SRV 03
DREIWEGE STELL - UND MISCHVENTIL SRV 03
THREE - WAY CONTROL AND MIXING VALVE SRV 03

Použití: k regulaci průtoku kapalin, plynů a par
Verwendung: für Durchflussregelung von der Flüssigkeiten, Gase und Dämpfe
Use: for regulation the flow of liquids, gasses and vapours

Charakteristika: lineární
Kennlinie: linear
Flow characteristic: linear

Materiál: ocel na odlitky
Werkstoff: Stahlguss
Material: carbon steel to casting

Max. pracovní teplota: 300°C
Max. Betriebstemperatur: 300°C
Max. operating temperature: 300°C

Ovládání: elektropohonem nebo pneupohonem
Betätigung: Elektro - oder Druckluftantrieb
Control: electric or pneumatic actuator

DN	Délka mm Länge mm Lenght mm	Objednací číslo Bestell - Nr. Order No.
25 40 50 65 80 100 150	160 200 230 290 310 350 480	Objednávání dle KL AVL 302.003.00 Bestellen Sie nach KL AVL 302.003.00 Order according to KL AVL 302.003.00

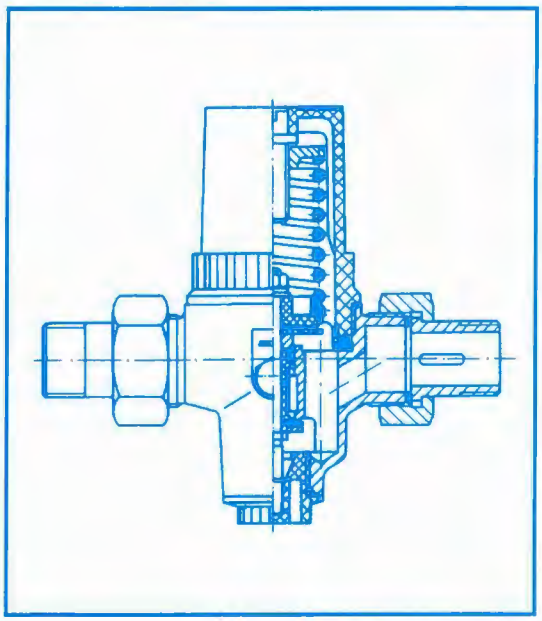

Katalogový list
Katalogblatt
Catalogue sheet

KL AVL 304.001.00

Těsnění: bezazbestové
Packung: asbestfrei
Packing: asbestos free

T 79 157 - 710 PN 10

VENTIL REDUKČNÍ RVT
DRUCKMINDERVENTIL RVT
REDUCTION VALVE RVT

Použití: pro redukci tlaku vody, vod. přípojky, spotřebiče
Verwendung: für Wasserdruckregelung, Wasserleitungshausanschlüsse
Use: for reduction of pressure water, house water - service pipe, appliances

Materiál: mosaz
Werkstoff: Messing
Material: brass

Max. pracovní teplota: 70°C
Max. Betriebstemperatur: 70°C
Max. operating temperature: 70°C

DN	Připojení Anschluss Connection	Délka mm Länge mm Lenght mm	Objednací číslo Bestell - Nr. Order No.
15	G 1/2	170	113 0016
15	G 3/4	170	113 0017
15	G 1	235	113 0018
Sada náhradních dílů Satz - Ersatzteile Spare parts sets			113 0019
Náhradní membrána Ersatzmembrane Spare diaphragm			
DN 15 - 32 DN 40 - 50			82224 82226

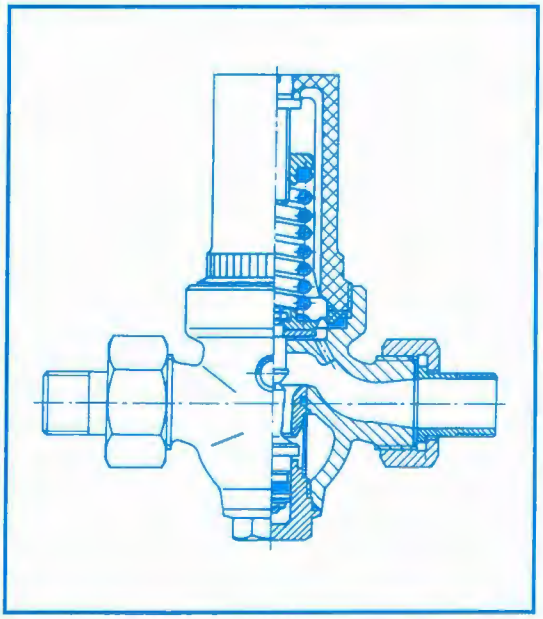

Katalogový list
Katalogblatt
Catalogue sheet

KL AVL 304.002.00

Těsnění: bezazbestové
Packung: asbestfrei
Packing: asbestos free

T 79 157 - 616 PN 16

VENTIL REDUKČNÍ
DRUCKMINDERVENTIL
REDUCTION VALVE

Použití: pro redukci tlaku vody, př. vzduchu
Verwendung: für Wasser - und Luftdruckregelung
Use: for reduction of water, event. air pressure

Materiál: šedá litina
Werkstoff: Grauguss
Material: grey cast iron

Max. pracovní teplota: 70°C
Max. Betriebstemperatur: 70°C
Max. operating temperature: 70°C

DN	Délka mm Länge mm Lenght mm	Objednací číslo Bestell - Nr. Order No.
15	190	113 0020
20	190	113 0021
25	200	113 0022
32	215	113 0023
40	265	113 0014
50	290	113 0015

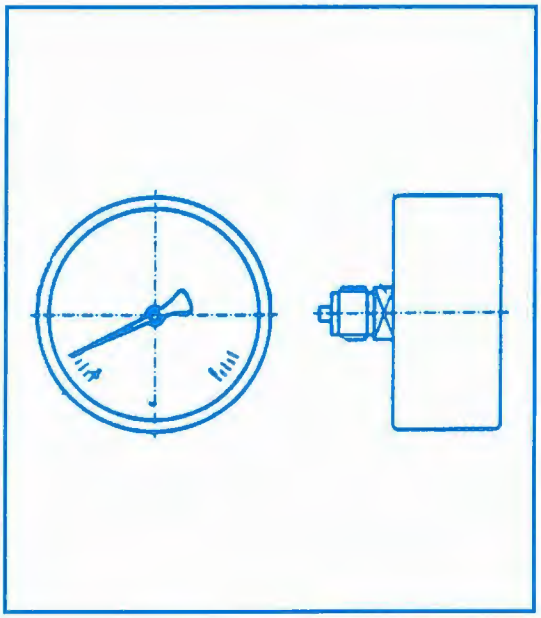

Katalogový list
Katalogblatt
Catalogue sheet

KL AVL 304.003.00

DIN 16 063

TLAKOMĚR - NÁHR. DÍL K T 79 157 - 616 A T 79 157 - 710
MANOMETER-ERSATZTEIL ZU T 79 157 - 616 UND T 79 157 - 710
PRESSURE GAUGE-SPARE PART TO T 79 157 - 616 AND T 79 157 - 710

Materiál: ocel
Werkstoff: Stahl
Material: structural steel

Max. pracovní teplota: 70°C
Max. Betriebstemperatur: 70°C
Max. operating temperature: 70°C

Rozsah stupnice: 0 - 1 MPa (10 bar)
Teilung: 0 - 1 MPa (10 bar)
Scale: 0 - 1 MPa (10 bar)

Průměr pouzdra: 50 mm
Durchmesser: 50 mm
Diameter: 50 mm

Připojení: M12x1,5 zadní čep
Anschluss: M12x1,5 Zapfen hinten
Connection: M12x1,5 pin back

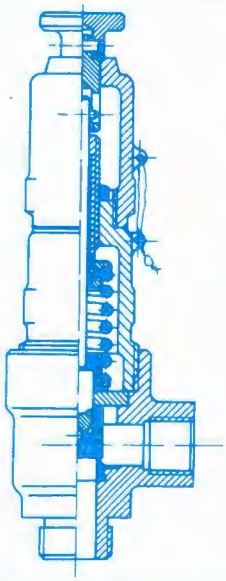

Katalogový list
Katalogblatt
Catalogue sheet

KL AVL 305.001.00

*P 10 2287 - 616 PN 16, P 11 2287 - 616 PN 16 **

VENTIL POJISTNÝ NÍZKOZDVIŽNÝ PRUŽINOVÝ ČEPOVÝ
NIEDERHUB-SICHERHEITSVENTIL MIT ZAPFEN, FEDERBELASTET
LOW-LIFTING SPRING SAFETY VALVE WITH PIN

Použití: pro jištění tlakových zařízení
Verwendung: für die Sicherung von den Druckanlagen
Use: for the protection of pressure equipments

Materiál: šedá litina
Werkstoff: Grauguss
Material: grey cast iron

Max. pracovní teplota: 200°C
Max. Betriebstemperatur: 200°C
Max. operating temperature: 200°C

* P 11 = Zvláštní provedení: plynotěsné
Sonderausführung: gasdicht
Special execution: gas - tight

DN	Čep Zapfen Pin	Délka mm Länge mm Lenght mm	Objednací číslo Bestell - Nr. Order No.
15	M 27 x 1,5	43	112 0274 (P 10)
15	M 27 x 1,5	43	112 0275 (P 11)
25	M 42 x 2	60	112 0276 (P 10)
25	M 42 x 2	60	112 0277 (P 11)

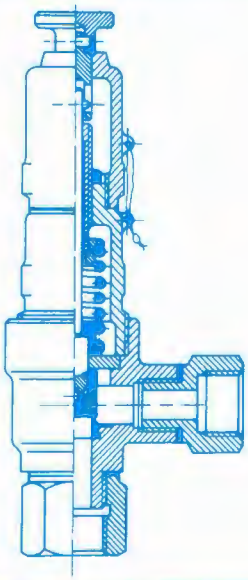

Katalogový list
Katalogblatt
Catalogue sheet

KL AVL 305.001.00

P 10 2237 - 616 PN 16

VENTIL POJISTNÝ NÍZKOZDVIŽNÝ PRUŽINOVÝ NÁTRUBKOVÝ
NIEDERHUB-SICHERHEITSVENTIL MIT MUFFE, FEDERBELASTET
LOW-LIFTING SPRING SAFETY VALVE WITH SLEEVE

Použití: pro jištění tlakových zařízení
Verwendung: für die Sicherung von den Druckanlagen
Use: for the protection of pressure equipments

Materiál: šedá litina
Werkstoff: Graugus
Material: grey cast iron

Max. pracovní teplota: 200°C
Max. Betriebstemperatur: 200°C
Max. operating temperature: 200°C

DN	Nátrubek-připojení Muffe-Anschlus Sleeve-connection	Délka mm Länge mm Lenght mm	Objednací číslo Bestell - Nr. Order No.
15	G 1/2	60	111 0278
15	G 3/4	60	112 0279
25	G 1	73	112 0280
25	G 1 1/4	76	112 0281
25	G 1 1/2	78	112 0282

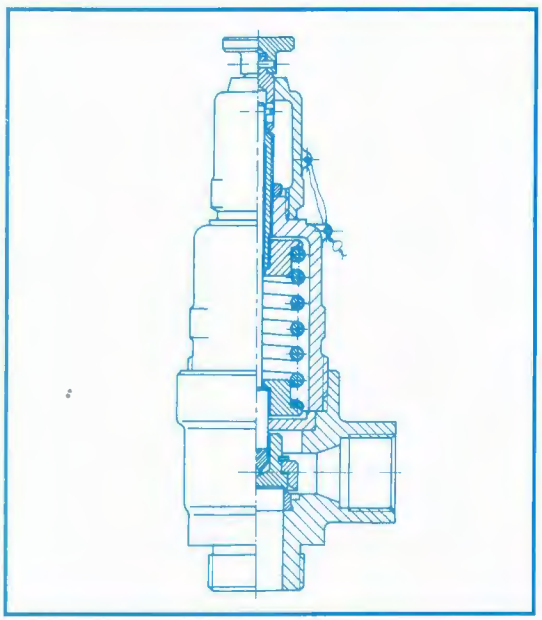

Katalogový list
Katalogblatt
Catalogue sheet

KL AVL 305.001.00

*P 10 3287 - 616 PN 16, P 11 3287 - 616 PN 16 **

VENTIL POJISTNÝ NORMÁLNÍ PRUŽINOVÝ ČEPOVÝ
NORMALHUB-SICHERHEITSVENTIL MIT ZAPFEN, FEDERBELASTET
NORMAL-LIFTING SPRING SAFETY VALVE WITH PIN

Použití: pro jištění tlakových zařízení, je-li požadován větší výkon ventilu
Verwendung: für die Sicherung von den Druckanlagen bei der Forderung auf einer grosseren Ventilleistung
Use: for the protection of pressure equipments if higher output is needed

Materiál: šedá litina
Werkstoff: Grauguss
Material: grey cast iron

Max. pracovní teplota: 200°C
Max. Betriebstemperatur: 200°C
Max. operating temperature: 200°C

* P 11 = Zvláštní provedení: plynotěsné
Sonderausführung: gasdicht
Special execution: gas - tight

DN	Čep Zapfen Pin	Délka mm Länge mm Lenght mm	Objednací číslo Bestell - Nr. Order No.
25	M 42 x 2	60	112 0283 (P 10)
25	M 42 x 2	60	112 0284 (P 11)

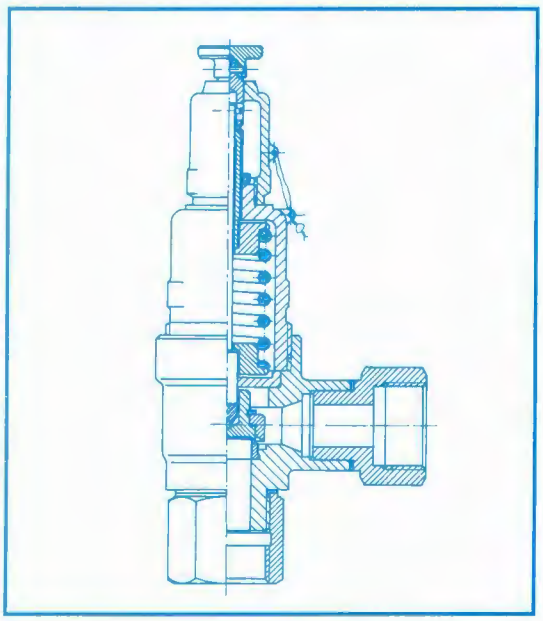

Katalogový list
Katalogblatt
Catalogue sheet

KL AVL 305.001.00

P 10 3237 - 616 PN 16

VENTIL POJISTNÝ NORMÁLNÍ PRUŽINOVÝ NÁTRUBKOVÝ
NORMALHUB-SICHERHEITSVENTIL MIT MUFFE, FEDERBELASTET
NORMAL-LIFTING SPRING SAFETY VALVE WITH SLEEVE

Použití: pro jištění tlakových zařízení, je-li požadován větší výkon ventilu
Verwendung: für die Sicherung von den Druckanlagen bei der Forderung auf einer grosseren Ventilleistung
Use: for the protection of pressure equipments it higher output is needed

Materiál: šedá litina
Werkstoff: Graugus
Material: grey cast iron

Max. pracovní teplota: 200°C
Max. Betriebstemperatur: 200°C
Max. operating temperature: 200°C

DN	Nátrubek-připojení Muffe-Anschlus Sleeve-connection	Délka mm Länge mm Lenght mm	Objednací číslo Bestell - Nr. Order No.
25	G 1	73	112 0285
25	G 1 1/4	76	112 0286
25	G 1 1/2	78	112 0287

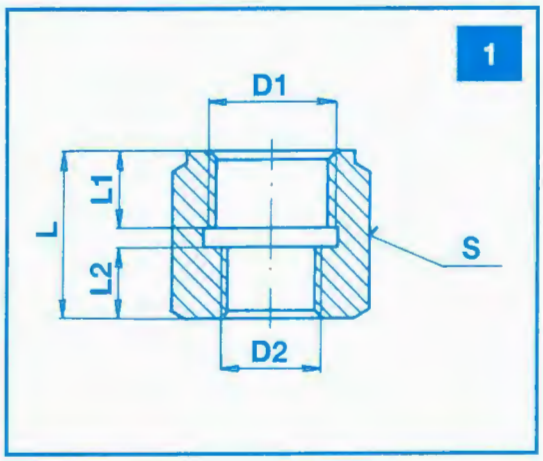

P 10 2237 - 616 PN 16, P 10 3237 - 616 PN 16

PŘÍPOJKY S TĚSNĚNÍM K POJISTNÉMU VENTILU
ANSCHLÜSSE MIT DICHTUNG FÜR SICHERHEITSVENTIL
CONNECTIONS WITH SEALING FOR SAFETY VALVE

1 PŘÍPOJKA VSTUP ANSCHLUSS EINGANG CONNECTION INLET							Objednací číslo Bestell - Nr. Order No.	
DN	D1	D2	L	L1	L2	S	Přípojka Anschluss Connection	Těsnění Dichtung Packing
15	M 27 x 1,5	G 1/2	32	12,5	15	36	81 0052	80135
15	M 27 x 1,5	G 3/4	32	12,5	15	36	81 0053	80135
25	M 42 x 2	G 1	40	19	15	55	81 0055	80304
25	M 42 x 2	G 1 1/4	43	21	18	55	81 0056	80304
25	M 42 x 2	G 1 1/2	45	19	20	60	81 0058	80304

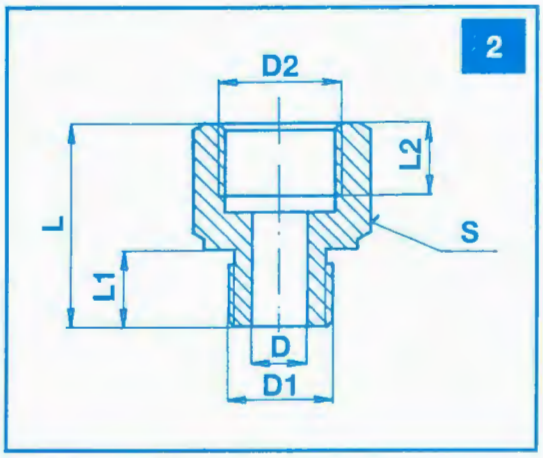

2 PŘÍPOJKA VÝSTUP ANSCHLUSS AUSGANG CONNECTION OUTLET								Objednací číslo Bestell - Nr. Order No.	
DN	D	D1	D2	L	L1	L2	S	Přípojka Anschluss Connection	Těsnění Dichtung Packing
15	12	G 1/2	G 3/4	40	15	15	32	81 0054	80091
25	20	G 1	G 1 1/4	55	20	20	50	81 0057	80205
25	20	G 1	G 1 1/2	55	20	20	60	81 0059	80205

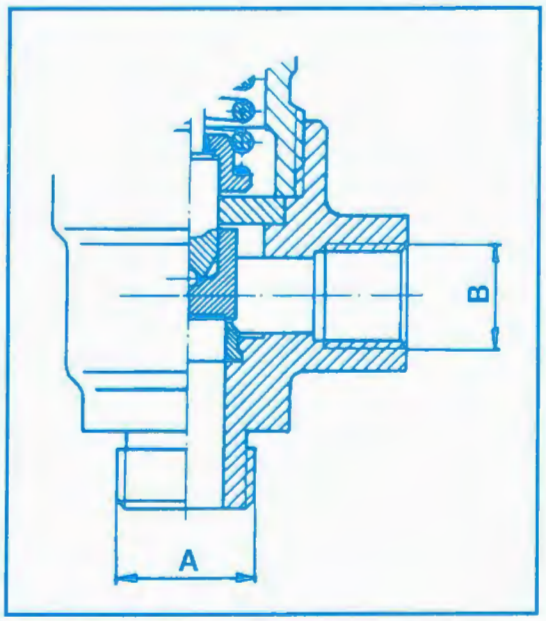

Základní připojení
Grundanschluss
Basic connection

DN	Délka mm Länge mm Lenght mm	A	B
15	43	M 27 x 1,5	G 1/2
15	43	M 27 x 1,5	G 1/2
25	60	M 42 x 2	G 1
25	60	M 42 x 2	G 1

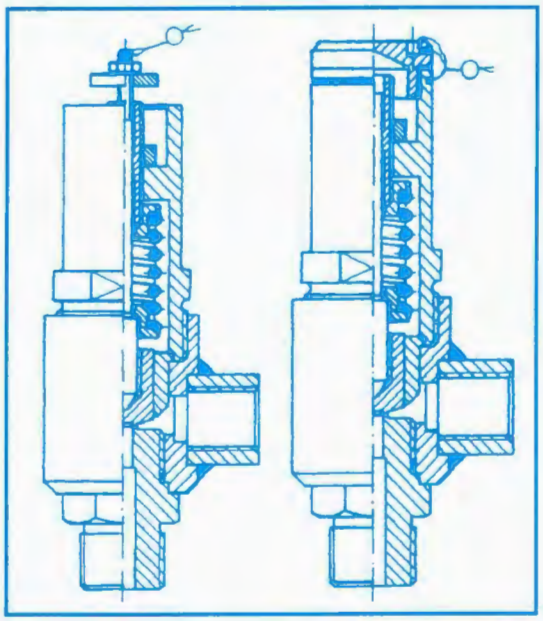

Katalogový list
Katalogblatt
Catalogue sheet

KL AVL 305.003.00

*P 10 287 - 016 PN 16, P 11 287 - 016 PN 16 **

VENTIL POJISTNÝ NÍZKOZDVIŽNÝ PRUŽINOVÝ ČEPOVÝ
NIEDERHUB-SICHERHEITSVENTIL MIT ZAPFEN, FEDERBELASTET
LOW-LIFTING SPRING SAFETY VALVE WITH PIN

Použití: pro jištění tlakových zařízení
Verwendung: für die Sicherung von den Druckanlagen
Use: for the protection of pressure equipments

Materiál: korozivzdorná ocel austenitická
Werkstoff: Rostfreistahl austenitisch
Material: stainless steel austenic

Max. pracovní teplota: 200°C
Max. Betriebstemperatur: 200°C
Max. operating temperature: 200°C

*P 11 = Zvláštní provedení: plynotěsné
Sonderausführung: gasdicht
Spacial execution: gas - tight

DN	Délka mm Länge mm Lenght mm	Objednací číslo Bestell - Nr. Order No.
15	45	112 0071 (P10)
15	45	112 0078 (P11)
25	55	112 0072 (P10)
25	55	112 0079 (P11)

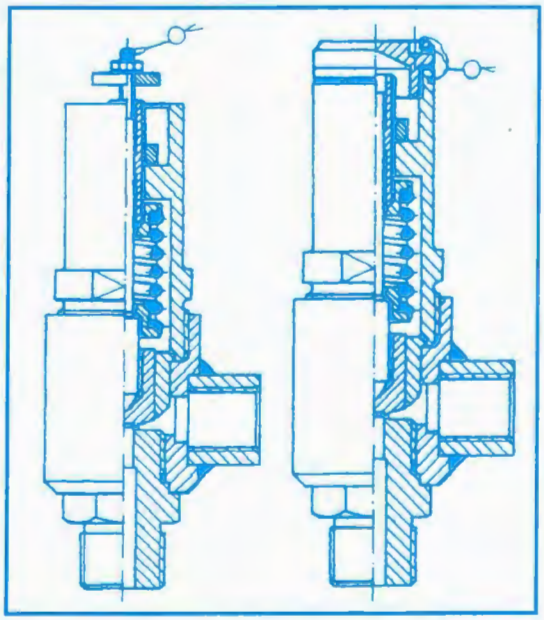

Katalogový list
Katalogblatt
Catalogue sheet

KL AVL 305.004.00

*P 10 287 - 4100 PN 100, P 11 287 - 4100 PN 100 **

VENTIL POJISTNÝ NÍZKOZDVIŽNÝ PRUŽINOVÝ ČEPOVÝ
NIEDERHUB-SICHERHEITSVENTIL MIT ZAPFEN, FEDERBELASTET
LOW-LIFTING SPRING SAFETY VALVE WITH PIN

Použití: pro jištění tlakových zařízení
Verwendung: für die Sicherung von den Druckanlagen
Use: for the protection of pressure equipments

Materiál: uhlíková ocel
Werkstoff: Stahl
Material: carbon steel

Max. pracovní teplota: 200°C
Max. Betriebstemperatur: 200°C
Max. operating temperature: 200°C

*P 11 = Zvláštní provedení: plynotěsné
Sonderausführung: gasdicht
Special execution: gas - tight

DN	Délka mm Länge mm Lenght mm	Objednací číslo Bestell - Nr. Order No.
6	45	112 0035 (P10)
6	45	112 0036 (P11)

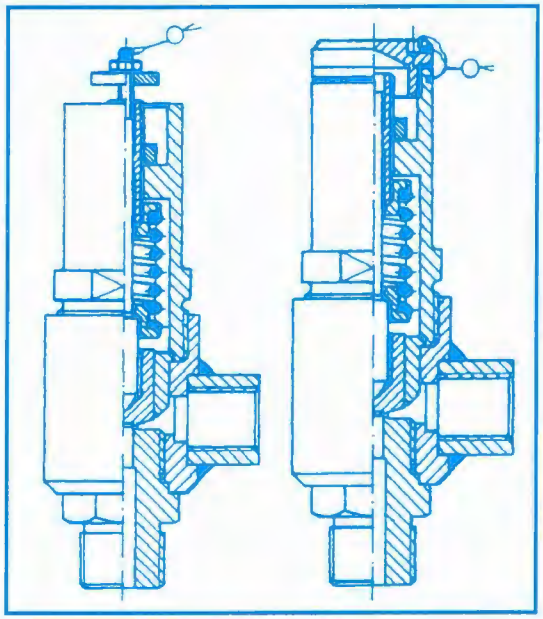

Katalogový list
Katalogblatt
Catalogue sheet

KL AVL 305.005.00

*P 10 287 - 0100 PN 100, P 11 287 - 0100 PN 100 **

VENTIL POJISTNÝ NÍZKOZDVIŽNÝ PRUŽINOVÝ ČEPOVÝ
NIEDERHUB-SICHERHEITSVENTIL MIT ZAPFEN, FEDERBELASTET
LOW-LIFTING SPRING SAFETY VALVE WITH PIN

Použití: pro jištění tlakových zařízení
Verwendung: für die Sicherung von den Druckanlagen
Use: for the protection of pressure equipments

Materiál: korozivzdorná ocel austenitická
Werkstoff: Rostfreistahl austenitisch
Material: stainless steel austenic

Max. pracovní teplota: 200°C
Max. Betriebstemperatur: 200°C
Max. operating temperature: 200°C

*P 11 = Zvláštní provedení: plynotěsné
Sonderausführung: gasdicht
Spacial execution: gas - tight

DN	Délka mm Länge mm Lenght mm	Objednací číslo Bestell - Nr. Order No.
6 6	45 45	112 0082 (P10) 112 0070 (P11)

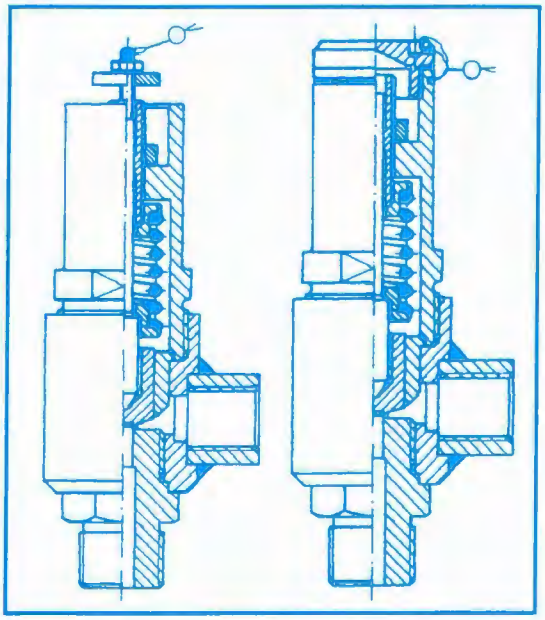

Katalogový list
Katalogblatt
Catalogue sheet

KL AVL 305.006.00

*P 10 287 - 4250 PN 250, P 11 287 - 4250 PN 250 **

VENTIL POJISTNÝ NÍZKOZDVIŽNÝ PRUŽINOVÝ ČEPOVÝ
NIEDERHUB-SICHERHEITSVENTIL MIT ZAPFEN, FEDERBELASTET
LOW-LIFTING SPRING SAFETY VALVE WITH PIN

Použití: pro jištění tlakových zařízení
Verwendung: für die Sicherung von den Druckanlagen
Use: for the protection of pressure equipments

Materiál: uhlíková ocel
Werkstoff: Stahl
Material: carbon steel

Max. pracovní teplota: 200°C
Max. Betriebstemperatur: 200°C
Max. operating temperature: 200°C

*P 11 = Zvláštní provedení: plynotěsné
Sonderausführung: gasdicht
Special execution: gas - tight

DN	Délka mm Länge mm Lenght mm	Objednací číslo Bestell - Nr. Order No.
6 6	55 55	112 0038 (P10) 112 0037 (P11)

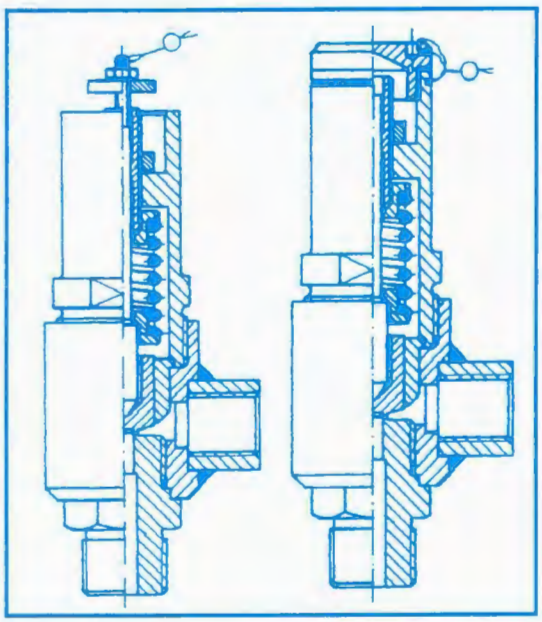

Katalogový list
Katalogblatt
Catalogue sheet

KL AVL 305.007.00

*P 10 287 - 0250 PN 250, P 11 287 - 0250 PN 250 **

VENTIL POJISTNÝ NÍZKOZDVIŽNÝ PRUŽINOVÝ ČEPOVÝ
NIEDERHUB-SICHERHEITSVENTIL MIT ZAPFEN, FEDERBELASTET
LOW-LIFTING SPRING SAFETY VALVE WITH PIN

Použití: pro jištění tlakových zařízení
Verwendung: für die Sicherung von den Druckanlagen
Use: for the protection of pressure equipments

Materiál: korozivzdorná ocel
Werkstoff: Rostfreistahl
Material: stainless steel

Max. pracovní teplota: 200°C
Max. Betriebstemperatur: 200°C
Max. operating temperature: 200°C

*P 11 = Zvláštní provedení: plynotěsné
Sonderausführung: gasdicht
Spacial execution: gas - tight

DN	Délka mm Länge mm Lenght mm	Objednací číslo Bestell - Nr. Order No.
6 6	55 55	112 0077 (P10) 112 0076 (P11)

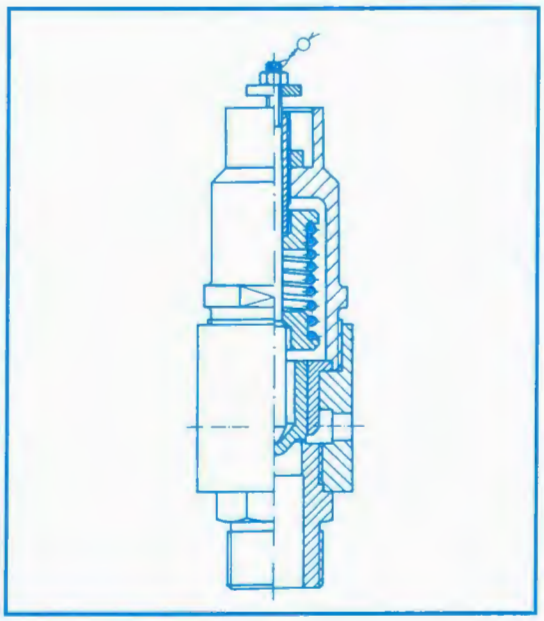

Katalogový list
Katalogblatt
Catalogue sheet

KL AVL 305.008.00

*P 10 287 - 4250 PN 250, P 11 287 - 4250 PN 250 **

VENTIL POJISTNÝ NÍZKOZDVIŽNÝ PRUŽINOVÝ ČEPOVÝ
NIEDERHUB-SICHERHEITSVENTIL MIT ZAPFEN, FEDERBELASTET
LOW-LIFTING SPRING SAFETY VALVE WITH PIN

Použití: pro jištění tlakových zařízení
Verwendung: für die Sicherung von den Druckanlagen
Use: for the protection of pressure equipments

Materiál: korozivzdorná ocel
Werkstoff: Rostfreistahl
Material: Stainless steel

Max. pracovní teplota: 200°C
Max. Betriebstemperatur: 200°C
Max. operating temperature: 200°C

DN	Délka mm Länge mm Lenght mm	Objednací číslo Bestell - Nr. Order No.
15 25	-- --	112 0081 112 0085

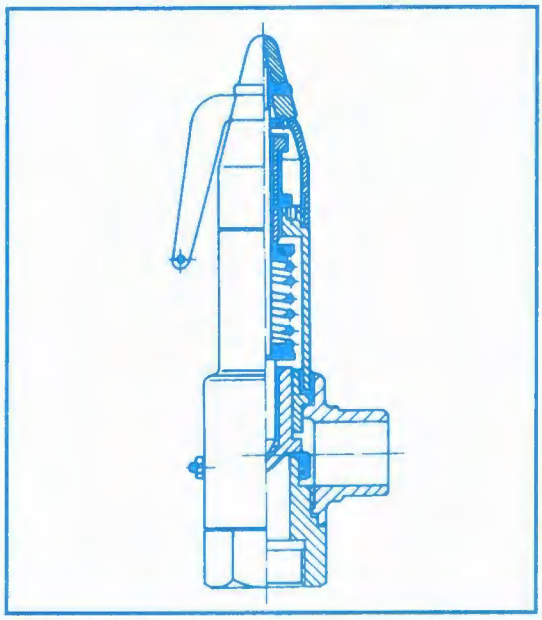

K 1207 PN 6

VENTIL POJISTNÝ RYCHLOZDVIŽNÝ PRUŽINOVÝ
SHNELLHUB-SICHERHEITSVENTIL, FEDERBELASTET
FAST-LIFTING SPRING SAFETY VALVE

Použití: pro jištění tlakových zařízení
Verwendung: für die Sicherung von den Druckanlagen
Use: for the protection of pressure equipments

Materiál: mosaz
Werkstoff: Messing
Material: brass

Max. pracovní teplota: 200°C
Max. Betriebstemperatur: 200°C
Max. operating temperature: 200°C

Katalogový list Katalogblatt Catalogue sheet
KL AVL 305.009.00

DN	Délka mm Länge mm Lenght mm	Objednací číslo Bestell - Nr. Order No.
20	40	112 0059

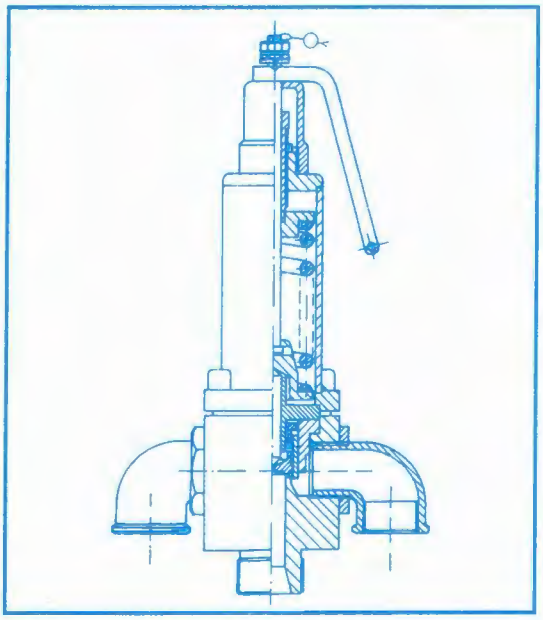

P 60 247 - 440 PN 40

VENTIL POJISTNÝ PLNOZDVIŽNÝ PRUŽINOVÝ
VOLLHUB-SICHERHEITSVENTIL, FEDERBELASTET
FULL-LIFTING SPRING SAFETY VALVE

Použití: pro jištění tlakových zařízení
Verwendung: für die Sicherung von den Druckanlagen
Use: for the protection of pressure equipments

Materiál: uhlíková ocel
Werkstoff: Stahl
Material: carbon steel

Max. pracovní teplota: 60°C
Max. Betriebstemperatur: 60°C
Max. operating temperature: 60°C

Katalogový list Katalogblatt Catalogue sheet
KL AVL 305.010.00

DN	Délka mm Länge mm Lenght mm	Objednací číslo Bestell - Nr. Order No.
25	180/250	112 0057

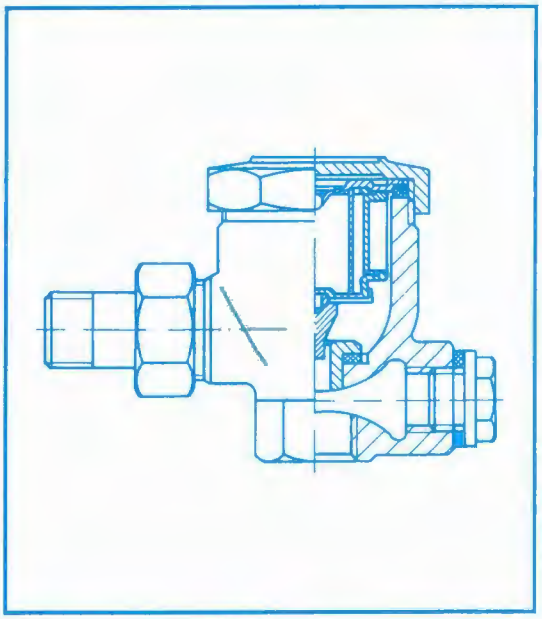

ON 137312 PN 1

ODVADĚČ KONDENZÁTU
KONDENSAT - SCHNELLENTLEER
CONDENSATE COLLECTOR

Použití: pro samočinné vypouštění kondenzátu
Verwendung: für automatischen Kondensatablass
Use: for the automatical discharging

Materiál: šedá litina
Werkstoff: Grauguss
Material: grey cast iron

Max. pracovní teplota: 120°C
Max. Betriebstemperatur: 120°C
Max. operating temperature: 120°C

Katalogový list
Katalogblatt
Catalogue sheet

KL AVL 307.000.00

DN	Délka mm Länge mm Lenght mm	Objednací číslo Bestell - Nr. Order No.
15	112	162 0004
20	119	162 0005
25	137	162 0006

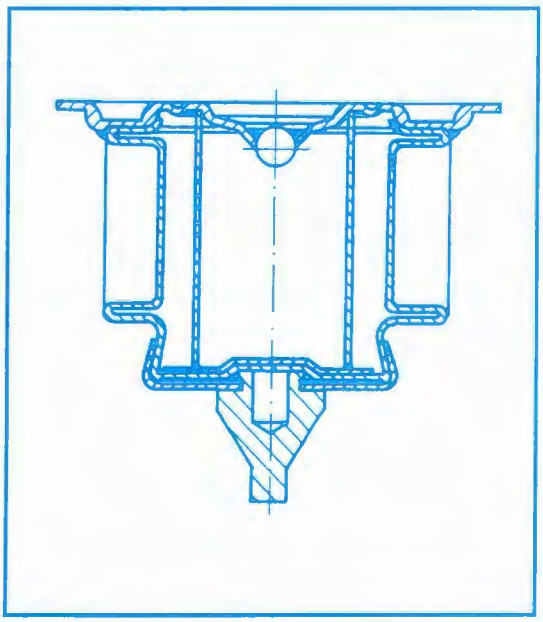

ON 137312a PN 1

TERMOSTAT - NÁHRADNÍ DÍL K ON 137312
THERMOSTAT - ERSATZTEIL ZU ON 137312
THERMOSTAT - SPARE PART TO ON 137312

Materiál: mosaz
Werkstoff: Messing
Material: brass

Max. pracovní teplota: 120°C
Max. Betriebstemperatur: 120°C
Max. operating temperature: 120°C

Katalogový list
Katalogblatt
Catalogue sheet

KL AVL 307.000.01

DN	Délka mm Länge mm Lenght mm	Objednací číslo Bestell - Nr. Order No.
15 - 25	min. 45	981 0000

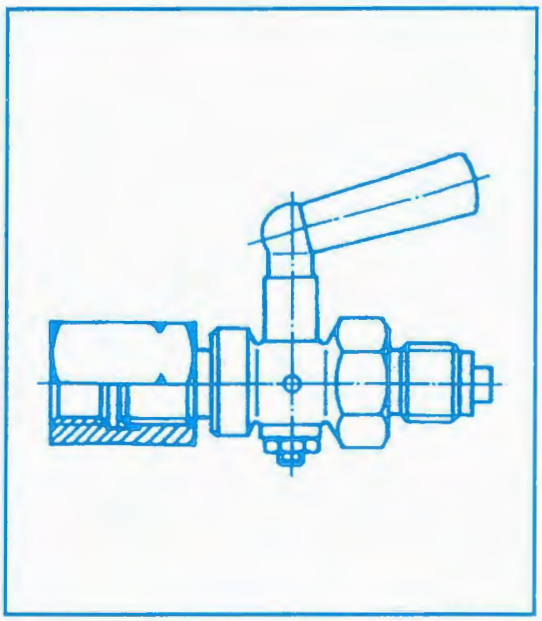

DIN 16 260: 1987 PN 6

KOHOUT TLAKOMĚROVÝ. ČEP/NÁTRUBKOVÁ PŘÍPOJKA ABSPERRHAHN FÜR MANOMETER. ZAPFEN/SPANNMUFFE PRESSURE GAUGE COCK. PIN/SLEEVE CONNECTION

Použití: speciální armatura k tlakoměrům s plochým těsněním
Verwendung: specielle Armatur für Druckmessgeräte mit Flachdichtring
Use: special fitting for pressure gauges with flat sealing

Materiál: mosaz
Werkstoff: Messing
Material: brass

Max. pracovní teplota: 50°C
Max. Betriebstemperatur: 50°C
Max. operating temperature: 50°C

Katalogový list Katalogblatt Catalogue sheet
KL AVL 310.001.00

Připojení Anschluss Connection	Délka mm Länge mm Lenght mm	Objednací číslo Bestell - Nr. Order No.
G 1/4	55	121 0196
M 12x1,5	55	121 0195

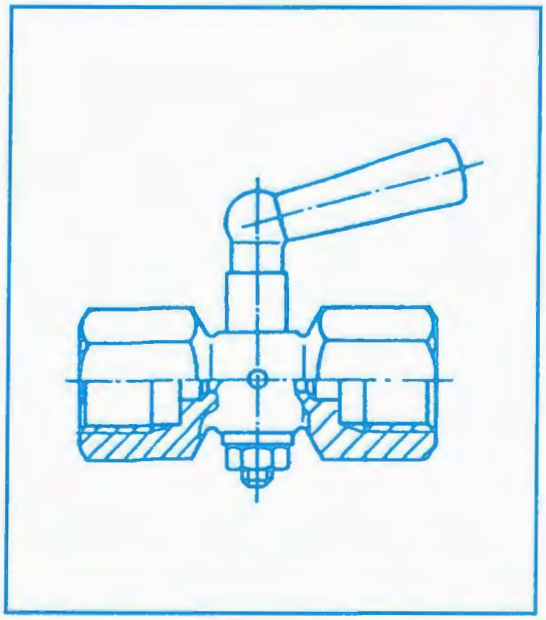

PN 6

KOHOUT TLAKOMĚROVÝ NÁTRUBKOVÝ ABSPERRHAHN FÜR MANOMETER. MUFFE/MUFFE PRESSURE GAUGE COCK FOR PIPE CONNECTIONS

Použití: speciální armatura k tlakoměrům s plochým těsněním
Verwendung: specielle Armatur für Druckmessgeräte mit Flachdichtring
Use: special fitting for pressure gauges with flat sealing

Materiál: mosaz
Werkstoff: Messing
Material: brass

Max. pracovní teplota: 50°C
Max. Betriebstemperatur: 50°C
Max. operating temperature: 50°C

Katalogový list Katalogblatt Catalogue sheet
KL AVL 310.001.01

Připojení Anschluss Connection	Délka mm Länge mm Lenght mm	Objednací číslo Bestell - Nr. Order No.
G 1/4	48	121 0197
M 12x1,5	48	121 0198

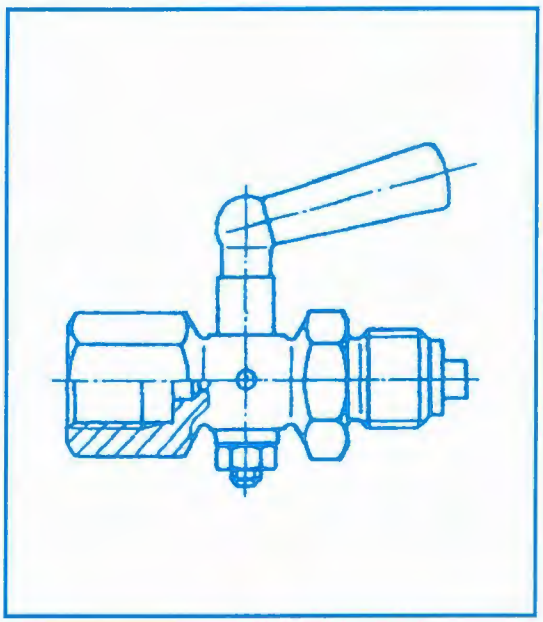

PN 6

KOHOUT TLAKOMĚROVÝ S NÁTRUBKEM A ČEPEM
ABSPERRHAHN FÜR MANOMETER. ZAPFEN/MUFFE
PRESSURE GAUGE COCK. PIN/PIPE

Použití: speciální armatura k tlakoměrům s plochým těsněním
Verwendung: specielle Armatur für Druckmessgeräte mit Flachdichtring
Use: special fitting for pressure gauges with flat sealing

Materiál: mosaz
Werkstoff: Messing
Material: brass

Max. pracovní teplota: 50°C
Max. Betriebstemperatur: 50°C
Max. operating temperature: 50°C

Katalogový list Katalogblatt Catalogue sheet
KL AVL 310.001.02

Připojení Anschluss Connection	Délka mm Länge mm Lenght mm	Objednací číslo Bestell - Nr. Order No.
G 1/4	51	121 0199
M 12x1,5	51	121 0200

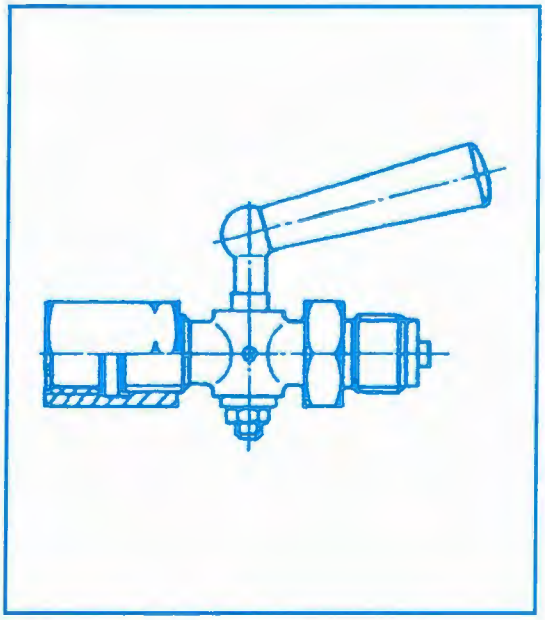

DIN 16 262: 1981 PN 25

KOHOUT TLAKOMĚROVÝ NÁTRUBKOVÝ
ABSPERRHAHN FÜR MANOMETER. MUFFE/MUFFE
PRESSURE GAUGE COCK FOR PIPE CONNECTIONS

Použití: speciální armatura k tlakoměrům s plochým těsněním
Verwendung: specielle Armatur für Druckmessgeräte mit Flachdichtring
Use: special fitting for pressure gauges with flat sealing

Materiál: mosaz
Werkstoff: Messing
Material: brass

Max. pracovní teplota: 50°C
Max. Betriebstemperatur: 50°C
Max. operating temperature: 50°C

Katalogový list Katalogblatt Catalogue sheet
KL AVL 310.002.00

Připojení Anschluss Connection	Délka mm Länge mm Lenght mm	Objednací číslo Bestell - Nr. Order No.
G 1/2	80	121 0201
M 20x1,5	80	121 0202

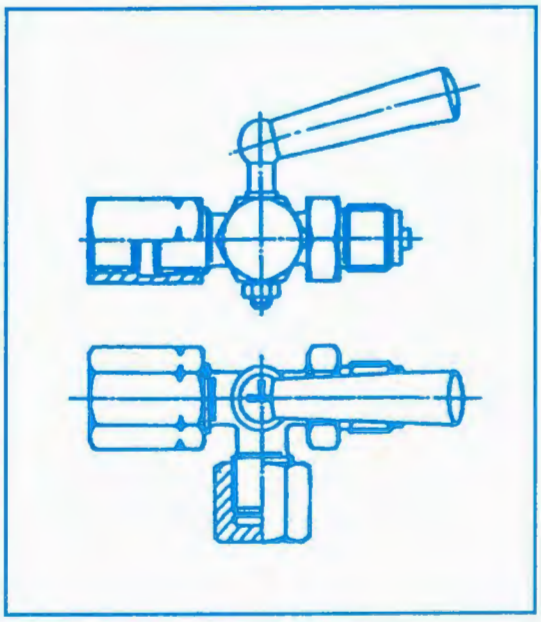

DIN 16 263: 1987 PN 25

KOHOUT TLAKOMĚROVÝ ZKUŠEBNÍ. ČEP/NÁTRUBKOVÁ PŘÍPOJKA
ABSPERRHAHN FÜR MANOMETER MIT PRÜFZAPFEN.ZAPFEN/SPANNMUFFE
TESTING PRESSURE GAUGE COCK. PIN/SLEEVE CONNECTION

Použití: speciální armatura k tlakoměrům s plochým těsněním
Verwendung: specielle Armatur für Druckmessgeräte mit Flachdichtring
Use: special fitting for pressure gauges with flat sealing

Materiál: mosaz
Werkstoff: Messing
Material: brass

Max. pracovní teplota: 50°C
Max. Betriebstemperatur: 50°C
Max. operating temperature: 50°C

Katalogový list
Katalogblatt
Catalogue sheet

KL AVL 310.003.00

Připojení Anschluss Connection	Délka mm Länge mm Lenght mm	Objednací číslo Bestell - Nr. Order No.
G 1/2	80	121 0203
M 20x1,5	80	121 0204

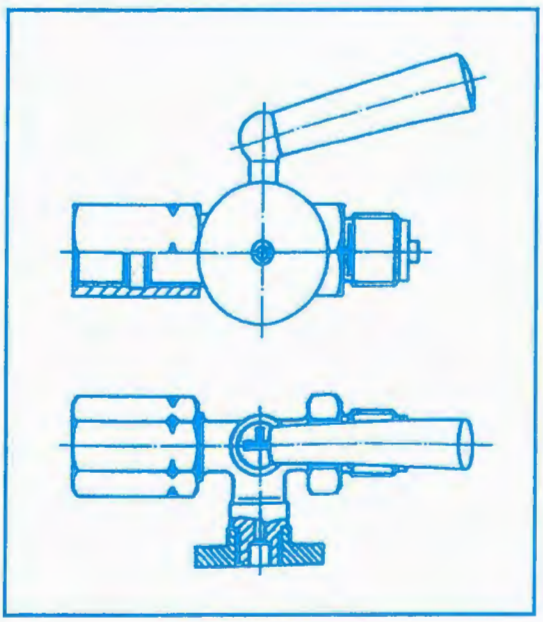

PN 25

KOHOUT TLAKOMĚROVÝ ZKUŠEBNÍ S PŘÍRUBOU. ČEP/NÁTRUBKOVÁ PŘÍPOJKA
ABSPERRHAHN FÜR MANOMETER MIT PRÜFFLANSCH. ZAPFEN/SPANNMUFFE
TESTING PRESSURE GAUGE COCK WITH FLANGE. PIN/SLEEVE CONNECTION

Použití: speciální armatura k tlakoměrům s plochým těsněním
Verwendung: specielle Armatur für Druckmessgeräte mit Flachdichtring
Use: special fitting for pressure gauges with flat sealing

Materiál: mosaz
Werkstoff: Messing
Material: brass

Max. pracovní teplota: 50°C
Max. Betriebstemperatur: 50°C
Max. operating temperature: 50°C

Katalogový list
Katalogblatt
Catalogue sheet

KL AVL 310.003.01

Připojení Anschluss Connection	Délka mm Länge mm Lenght mm	Objednací číslo Bestell - Nr. Order No.
G 1/2	80	121 0213
M 20x1,5	80	121 0214

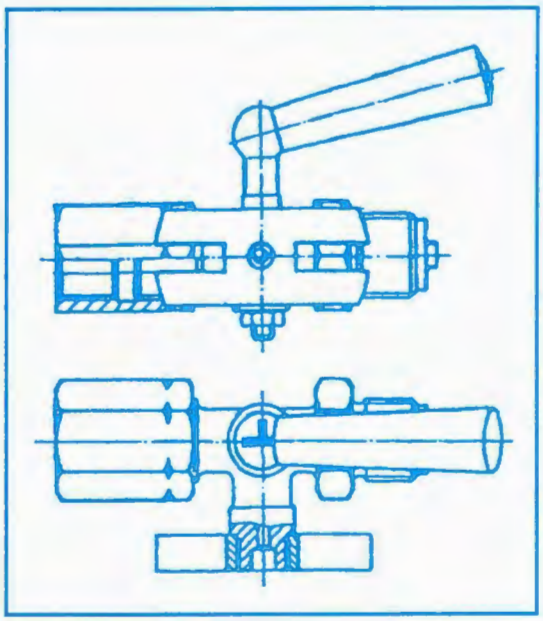

PN 25

KOHOUT TLAKOMĚROVÝ ZKUŠEBNÍ S PŘÍRUBOU. ČEP/NÁTRUBKOVÁ PŘÍPOJKA
ABSPERRHAHN FÜR MANOMETER MIT PRÜFZAPFEN.ZAPFEN/SPANNMUFFE
TESTING PRESSURE GAUGE COCK WIT FLANGE. PIN/SLEEVE CONNECTION

Použití: speciální armatura k tlakoměrům s plochým těsněním
Verwendung: specielle Armatur für Druckmessgeräte mit Flachdichtring
Use: special fitting for pressure gauges with flat sealing

Materiál: mosaz
Werkstoff: Messing
Material: brass

Max. pracovní teplota: 50°C
Max. Betriebstemperatur: 50°C
Max. operating temperature: 50°C

Katalogový list
Katalogblatt
Catalogue sheet

KL AVL 310.003.02

Připojení Anschluss Connection	Délka mm Länge mm Lenght mm	Objednací číslo Bestell - Nr. Order No.
G 1/2 M 20x1,5	80 80	121 0215 121 0216

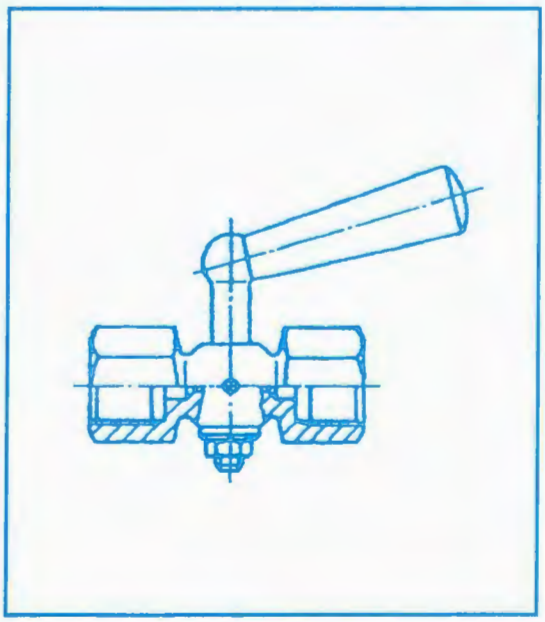

DIN 16 261: 1981 PN 25

KOHOUT TLAKOMĚROVÝ NÁTRUBKOVÝ
ABSPERRHAHN FÜR MANOMETER. MUFFE/MUFFE
PRESSURE GAUGE COCK FOR PIPE CONNECTION

Použití: speciální armatura k tlakoměrům s plochým těsněním
Verwendung: specielle Armatur für Druckmessgeräte mit Flachdichtring
Use: special fitting for pressure gauges with flat sealing

Materiál: mosaz
Werkstoff: Messing
Material: brass

Max. pracovní teplota: 50°C
Max. Betriebstemperatur: 50°C
Max. operating temperature: 50°C

Katalogový list
Katalogblatt
Catalogue sheet

KL AVL 310.004.00

Připojení Anschluss Connection	Délka mm Länge mm Lenght mm	Objednací číslo Bestell - Nr. Order No.
G 1/2 M 20x1,5	71 71	121 0205 121 0206

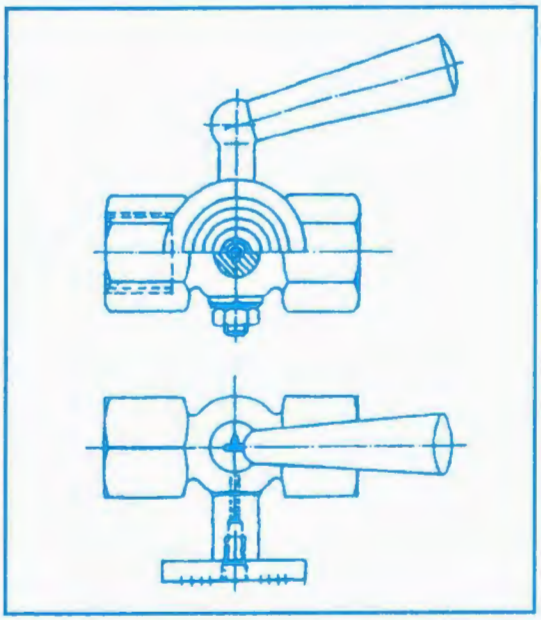

PN 25

KOHOUT TLAKOMĚROVÝ ZKUŠEBNÍ NÁTRUBKOVÝ S PŘÍRUBOU ABSPERRHAHN FÜR MANOMETER MIT PRÜFFLANSCH. MUFFE/MUFFE TESTING PRESSURE GAUGE COCK WIT FLANGE. PIPI/PIPE

Použití: speciální armatura k tlakoměrům s plochým těsněním
Verwendung: specielle Armatur für Druckmessgeräte mit Flachdichtring
Use: special fitting for pressure gauges with flat sealing

Materiál: mosaz
Werkstoff: Messing
Material: brass

Max. pracovní teplota: 50°C
Max. Betriebstemperatur: 50°C
Max. operating temperature: 50°C

Katalogový list
Katalogblatt
Catalogue sheet

KL AVL 310.004.01

Připojení Anschluss Connection	Délka mm Länge mm Lenght mm	Objednací číslo Bestell - Nr. Order No.
G 1/2 M 20x1,5	71 71	121 0221 121 0222

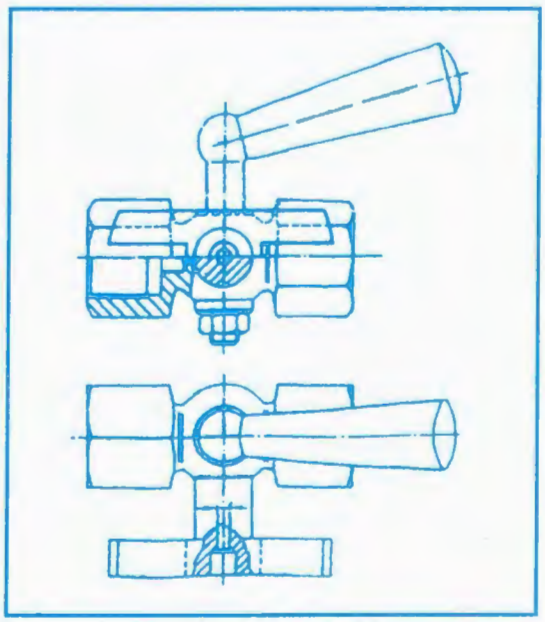

PN 25

KOHOUT TLAKOMĚROVÝ ZKUŠEBNÍ NÁTRUBKOVÝ S PŘÍRUBOU ABSPERRHAHN FÜR MANOMETER MIT PRÜFFLANSCH. MUFFE/MUFFE PRESSURE GAUGE COCK WITH FLANGE. PIPE/PIPE

Použití: speciální armatura k tlakoměrům s plochým těsněním
Verwendung: specielle Armatur für Druckmessgeräte mit Flachdichtring
Use: special fitting for pressure gauges with flat sealing

Materiál: mosaz
Werkstoff: Messing
Material: brass

Max. pracovní teplota: 50°C
Max. Betriebstemperatur: 50°C
Max. operating temperature: 50°C

Katalogový list
Katalogblatt
Catalogue sheet

KL AVL 310.004.02

Připojení Anschluss Connection	Délka mm Länge mm Lenght mm	Objednací číslo Bestell - Nr. Order No.
G 1/2 M 20x1,5	71 71	121 0223 121 0224

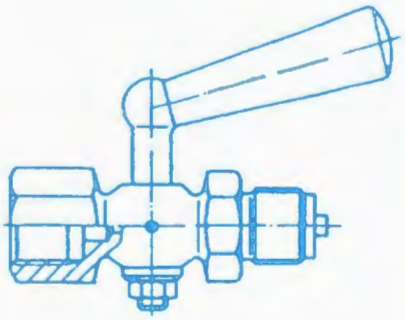

DIN 16 261: 1981 PN 25

KOHOUT TLAKOMĚROVÝ. ČEP/NÁTRUBEK
ABSPERRHAHN FÜR MANOMETER. ZAPFEN/MUFFE
PRESSURE GAUGE COCK. PIN/PIPE

Použití: speciální armatura k tlakoměrům s plochým těsněním
Verwendung: specielle Armatur für Druckmessgeräte mit Flachdichtring
Use: special fitting for pressure gauges with flat sealing

Materiál: mosaz
Werkstoff: Messing
Material: brass

Max. pracovní teplota: 50°C
Max. Betriebstemperatur: 50°C
Max. operating temperature: 50°C

Katalogový list Katalogblatt Catalogue sheet
KL AVL 310.005.00

Připojení Anschluss Connection	Délka mm Länge mm Lenght mm	Objednací číslo Bestell - Nr. Order No.
G 1/2 M 20x1,5	78,5 78,5	121 0207 121 0208

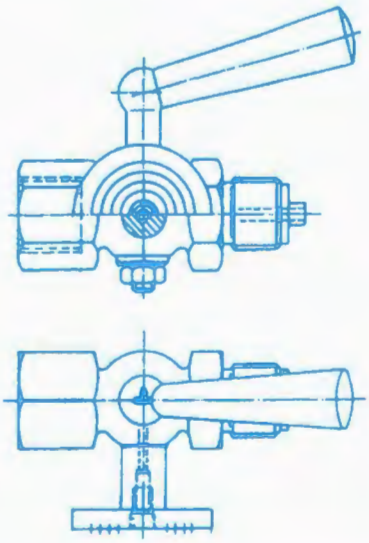

PN 25

KOHOUT TLAKOMĚROVÝ ZKUŠEBNÍ S PŘÍRUBOU. ČEP/NÁTRUBEK
ABSPERRHAHN FÜR MANOMETER MIT PRÜFFLANSCH. ZAPFEN/MUFFE
TESTING PRESSURE GAUGE COCK WITH FLANGE. PIN/PIPE

Použití: speciální armatura k tlakoměrům s plochým těsněním
Verwendung: specielle Armatur für Druckmessgeräte mit Flachdichtring
Use: special fitting for pressure gauges with flat sealing

Materiál: mosaz
Werkstoff: Messing
Material: brass

Max. pracovní teplota: 50°C
Max. Betriebstemperatur: 50°C
Max. operating temperature: 50°C

Katalogový list Katalogblatt Catalogue sheet
KL AVL 310.005.01

Připojení Anschluss Connection	Délka mm Länge mm Lenght mm	Objednací číslo Bestell - Nr. Order No.
G 1/2 M 20x1,5	78,5 78,5	121 0209 121 0210

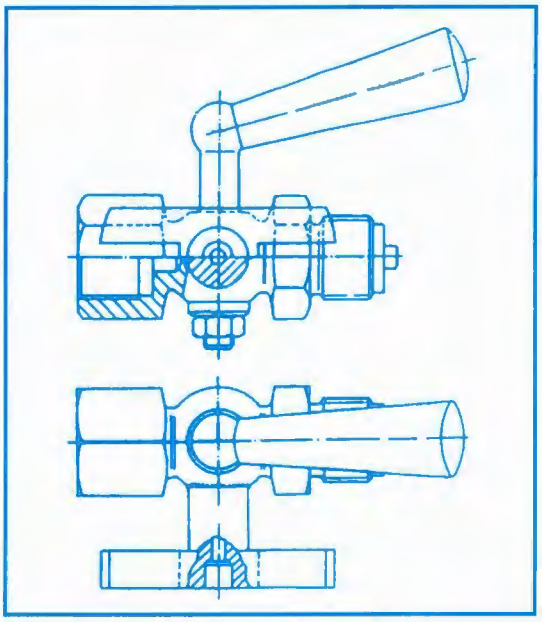

PN 25

KOHOUT TLAKOMĚROVÝ ZKUŠEBNÍ S PŘÍRUBOU. ČEP/NÁTRUBEK
ABSPERRHAHN FÜR MANOMETER MIT PRÜFFLANSCH. ZAPFEN/MUFFE
TESTING PRESSURE GAUGE COCK WITH FLAGE. PIN/PIPE

Použití: speciální armatura k tlakoměrům s plochým těsněním
Verwendung: specielle Armatur für Druckmessgeräte mit Flachdichtring
Use: special fitting for pressure gauges with flat sealing

Materiál: mosaz
Werkstoff: Messing
Material: brass

Max. pracovní teplota: 50°C
Max. Betriebstemperatur: 50°C
Max. operating temperature: 50°C

Katalogový list
Katalogblatt
Catalogue sheet

KL AVL 310.005.02

Připojení Anschluss Connection	Délka mm Länge mm Lenght mm	Objednací číslo Bestell - Nr. Order No.
G 1/2	78,5	121 0211
M 20x1,5	78,5	121 0212

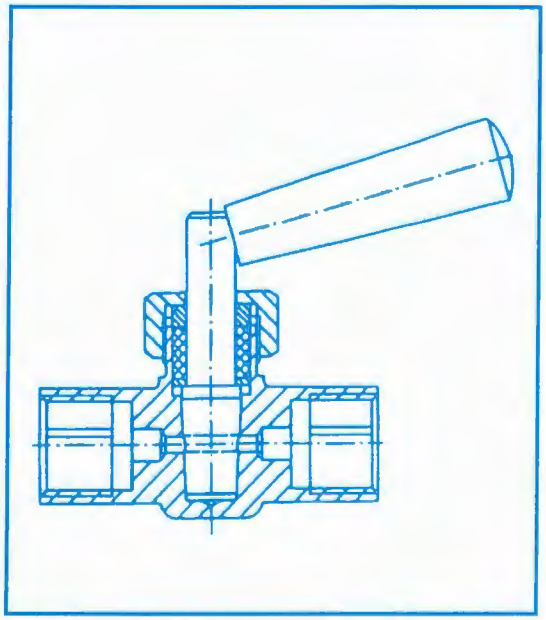

PN 25

KOHOUT TLAKOMĚROVÝ UCPÁVKOVÝ NÁTRUBKOVÝ
ABSPERRHAHN FÜR MANOMETER MIT STOPFBYCHSE. MUFFE/MUFFE
TESTING PRESSURE GAUGE GLAND COCK. PIPE/PIPE

Použití: speciální armatura k tlakoměrům s plochým těsněním
Verwendung: specielle Armatur für Druckmessgeräte mit Flachdichtring
Use: special fitting for pressure gauges with flat sealing

Materiál: mosaz
Werkstoff: Messing
Material: brass

Max. pracovní teplota: 50°C
Max. Betriebstemperatur: 50°C
Max. operating temperature: 50°C

Katalogový list
Katalogblatt
Catalogue sheet

KL AVL 310.006.00

Připojení Anschluss Connection	Délka mm Länge mm Lenght mm	Objednací číslo Bestell - Nr. Order No.
G 1/2	70	121 0236
M 20x1,5	70	121 0237

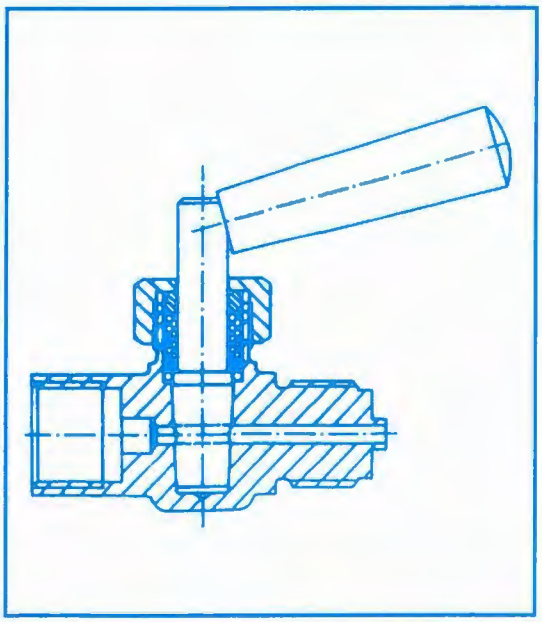

PN 25

KOHOUT TLAKOMĚROVÝ UCPÁVKOVÝ NÁTRUBEK/ČEP
ABSPERRHAHN FÜR MANOMETER MIT STOPFBUCHSE. MUFFE/ZAPFEN
TESTING PRESSURE GAUGE GLAND COCK. PIPE/PIN

Použití: speciální armatura k tlakoměrům s plochým těsněním
Verwendung: specielle Armatur für Druckmessgeräte mit Flachdichtring
Use: special fitting for pressure gauges with flat sealing

Materiál: mosaz
Werkstoff: Messing
Material: brass

Max. pracovní teplota: 50°C
Max. Betriebstemperatur: 50°C
Max. operating temperature: 50°C

Katalogový list
Katalogblatt
Catalogue sheet

KL AVL 310.007.00

Připojení Anschluss Connection	Délka mm Länge mm Lenght mm	Objednací číslo Bestell - Nr. Order No.
G 1/2 M 20x1,5	70 70	121 0238 121 0239

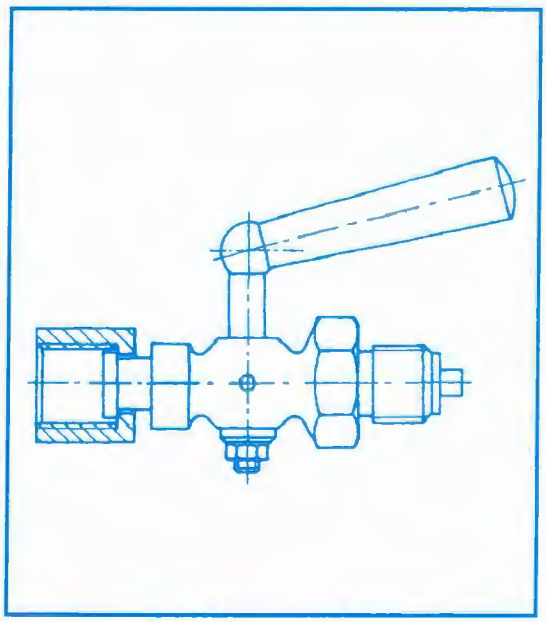

PN 25

KOHOUT TLAKOMĚROVÝ S ČEPEM A PŘEVLEČNOU MATICÍ
ABSPERRHAHN FÜR MANOMETER. ZAPFEN/DREHBARE MUFFE
PRESSURE GAUGE COCK. PIN/CAP NUT

Použití: speciální armatura k tlakoměrům s plochým těsněním
Verwendung: specielle Armatur für Druckmessgeräte mit Flachdichtring
Use: special fitting for pressure gauges with flat sealing

Materiál: mosaz
Werkstoff: Messing
Material: brass

Max. pracovní teplota: 50°C
Max. Betriebstemperatur: 50°C
Max. operating temperature: 50°C

Katalogový list
Katalogblatt
Catalogue sheet

KL AVL 310.008.00

Připojení Anschluss Connection	Délka mm Länge mm Lenght mm	Objednací číslo Bestell - Nr. Order No.
G 1/2 M 20x1,5	87 87	121 0244 121 0245

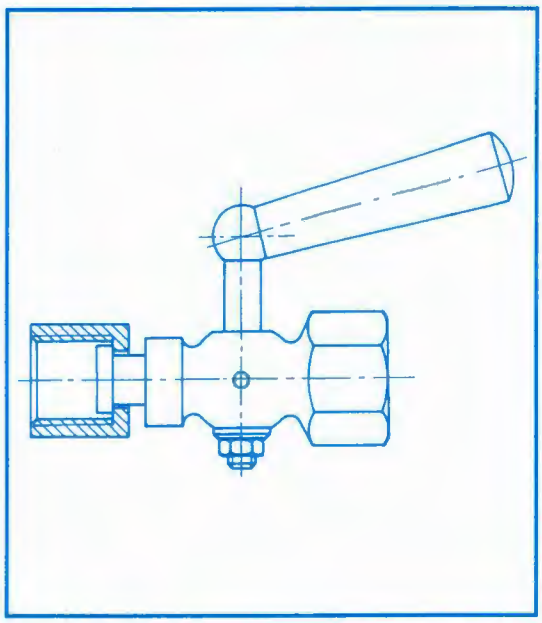

PN 25

KOHOUT TLAKOMĚROVÝ S NÁTRUBKEM A PŘEVLEČNOU MATICÍ ABSPERRHAHN FÜR MANOMETER. MUFFE/DREHBARE MUFFE PRESSURE GAUGE COCK. PIPE/CAP NUT

Použití: speciální armatura k tlakoměrům s plochým těsněním
Verwendung: specielle Armatur für Druckmessgeräte mit Flachdichtring
Use: special fitting for pressure gauges with flat sealing

Materiál: mosaz
Werkstoff: Messing
Material: brass

Max. pracovní teplota: 50°C
Max. Betriebstemperatur: 50°C
Max. operating temperature: 50°C

Katalogový list
Katalogblatt
Catalogue sheet

KL AVL 310.008.01

Připojení Anschluss Connection	Délka mm Länge mm Lenght mm	Objednací číslo Bestell - Nr. Order No.
G 1/2 M 20x1,5	82 82	121 0246 121 0247

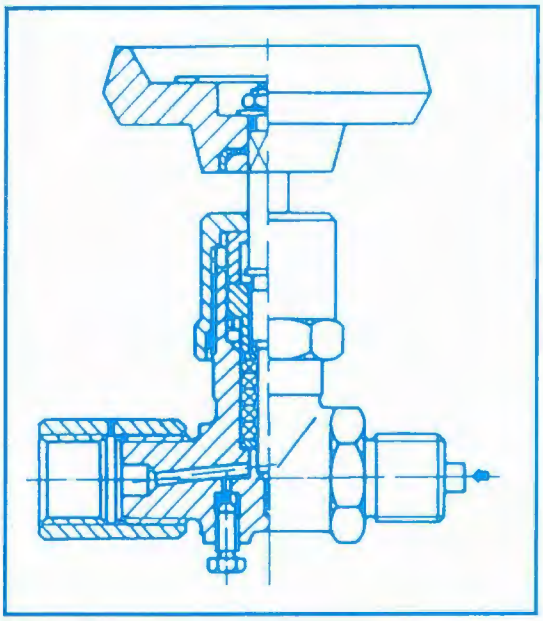

Katalogový list
Katalogblatt
Catalogue sheet

KL AVL 310.040.00

ČSN 137517 NOVÁ AN 137517 DRUH A PN 630 (250) DN 3

VENTIL TLAKOMĚROVÝ UZAVÍRACÍ
ABSPERRVENTIL FÜR MANOMETER
CLOSING PRESSURE GAUGE VALVE

Použití: speciální armatura k tlakoměrům s plochým těsněním
Verwendung: specielle Armatur für Druckmessgeräte mit Flachdichtring
Use: special fitting for pressure gauges with flat sealing

Materiál: normální nebo bezazbestové *
Werkstoff: normal oder asbestfrei *
Material: normal or asbestos frei *

Délka: 85 mm
Länge: 85 mm
Lenght: 85 mm

Připojení: M 20 x 1,5
Anschlussgewinde: M 20 x 1,5
Connection: M 20 x 1,5

* **Poznámka:** s bezazbestovým těsněním pracovní přetlak max. PN 25
* **Bemerkung:** mit Asbestfrei - Packung gilt der Betriebsdruck max. PN 25
* **Note:** with asbestos - frei packing is the operating overpressure max. PN 25

Max. pracovní Max. Betriebs- Max. operating		Materiál Werkstoff Material	Objednací číslo Bestell - Nr. Order No.	Dřívější ČSN Früher ČSN Former ČSN
teplota °C Temperatur °C temperature °C	přetlak MPa Überdruck MPa overpressure MPa			
200	25	mosaz 42 3223 Messing CuZn 40 Pb 2 brass CuZn 40 Pb 2	111 0410	137517.5
300	63	korozivzdorná ocel 17 027 Rostfreistahl X 10 Cr 13 stainless steel 410 S 21	111 0405	137517.3
		korozivzdorná ocel 42 2905 Rostfreistahl G-X 20 Cr 14 stainless steel 410 S 21	111 0670	
500	63	korozivzdorná ocel aust. 17 246 Rostfreistahl aust. X 12 CrNiTi 18 9 stainless Steel aust. 321 S 18	111 0413	137517.4
400		korozivzdorná ocel aust. 42 2931 Rostfreistahl aust. G-X 10 CrNi 188 stainless Steel aust. 302 C 25	111 0669	
525	63	konstrukční ocel slitinová 15 128 Edelstahl 14 MoV 6 3 structural alloy steel 660-460	111 0412	137517.2
		konstrukční ocel slitinová 42 2744 Edelstahl GS-17 CrMo 55 structural alloy steel 621	111 0671	

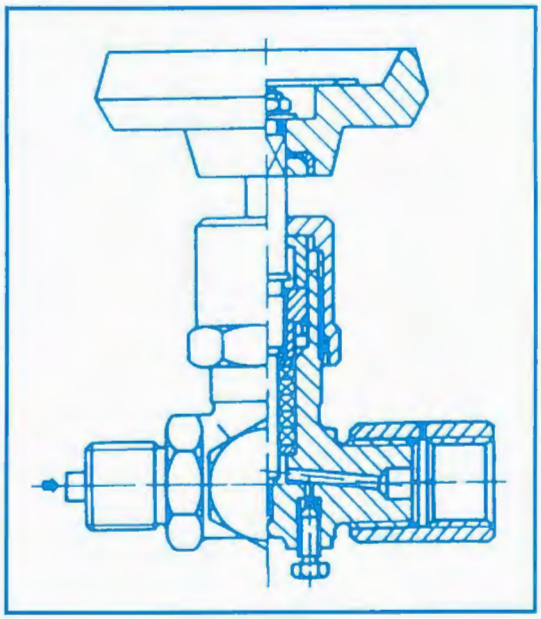

Katalogový list
Katalogblatt
Catalogue sheet

KL AVL 310.041.00

ČSN 137518 NOVÁ AN 137517 DRUH B PN 630 (250) DN 3

VENTIL TLAKOMĚROVÝ ZKUŠEBNÍ
ABSPERRVENTIL FÜR MANOMETER MIT PRÜFZAPFEN
TESTING PRESSURE GAUGE VALVE

Použití: speciální armatura k tlakoměrům s plochým těsněním
Verwendung: specielle Armatur für Druckmessgeräte mit Flachdichtring
Use: special fitting for pressure gauges with flat sealing

Materiál: normální nebo bezazbestové *
Werkstoff: normal oder asbestfrei *
Material: normal or asbestos frei *

Délka: 85 mm
Länge: 85 mm
Lenght: 85 mm

Připojení: M 20 x 1,5
Anschlussgewinde: M 20 x 1,5
Connection: M 20 x 1,5

* **Poznámka:** s bezazbestovým těsněním pracovní přetlak max. PN 25
* **Bemerkung:** mit Asbestfrei - Packung gilt der Betriebsdruck max. PN 25
* **Note:** with asbestos - frei packing is the operating overpressure max. PN 25

Max. pracovní Max. Betriebs- Max. operating		Materiál Werkstoff Material	Objednací číslo Bestell - Nr. Order No.	Dřívější ČSN Früher ČSN Former ČSN
teplota °C Temperatur °C temperature °C	přetlak MPa Überdruck MPa overpressure MPa			
200	25	mosaz 42 3223 Messing CuZn 40 Pb 2 brass CuZn 40 Pb 2	111 0406	137518.5
300	63	korozivzdorná ocel 17 027 Rostfreistahl X 10 Cr 13 stainless steel 410 S 21	111 0416	137518.3
		korozivzdorná ocel 42 2905 Rostfreistahl G-X 20 Cr 14 stainless steel 410 S 21	111 0667	
500	63	korozivzdorná ocel aust. 17 246 Rostfreistahl aust. X 12 CrNiTi 18 9 stainless Steel aust. 321 S 18	111 0417	137518.4
400		korozivzdorná ocel aust. 42 2931 Rostfreistahl aust. G-X 10 CrNi 188 stainless Steel aust. 302 C 25	111 0666	
525	63	konstrukční ocel slitinová 15 128 Edelstahl 14 MoV 6 3 structural alloy steel 660-460	111 0415	137518.2
		konstrukční ocel slitinová 42 2744 Edelstahl GS-17 CrMo 55 structural alloy steel 621	111 0688	

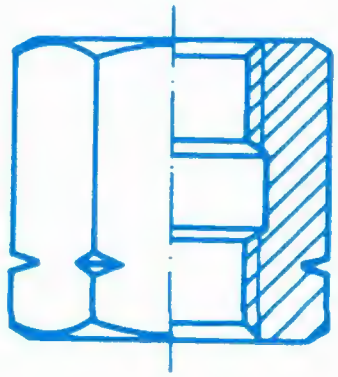

Katalogový list
Katalogblatt
Catalogue sheet

KL AVL 310.042.01

PŘÍSLUŠENSTVÍ K TLAKOMĚROVÝM ARMATURÁM
ZUBEHÖRTEILE FÜR MANOMETERARMATUREN
ACCESSORIES FOR PRESSURE GAUGE FITTINGS

ČSN 137520 NOVÁ AN 137524 DRUH A PN 630

PŘÍPOJKA TLAKOMĚROVÁ NÁTRUBKOVÁ
SPANNMUFFE
PRESSURE GAUGE CONNECTION

Materiál: uhlíková ocel (a), korozivzdorná ocel (b),
korozivzdorná ocel austenitická (c)
Werkstoff: Stahl (a), Rostfreistahl (b), Rostfreistahl austenitisch (c)
Material: carbon steel (a), stainless steel (b), stainless steel austenic (c)

Max. pracovní teplota: 300°C
Max. Betriebstemperatur: 300°C
Max. operating temperature: 300°C

Připojení Anschluss Connection	Objednací číslo Bestell - Nr. Order No.	Objednací číslo Bestell - Nr. Order No.	Objednací číslo Bestell - Nr. Order No.
M 12x1,5/M 12x1,5 L	13 7520 00	13 7520 05	--
M 20x1,5/M 20x1,5 L	81 0097	13 7520 02	13 7520 04
G 1/4 / G 1/4 L	81 0096	--	--
G 1/2 / G 1/2 L	81 0079	--	--
	a	b	c

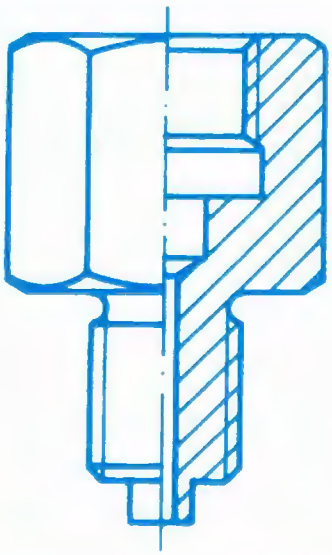

Katalogový list
Katalogblatt
Catalogue sheet

KL AVL 310.042.01

PŘÍSLUŠENSTVÍ K TLAKOMĚROVÝM ARMATURÁM
ZUBEHÖRTEILE FÜR MANOMETERARMATUREN
ACCESSORIES FOR PRESSURE GAUGE FITTINGS

ČSN 137521 NOVÁ AN 137524 DRUH E PN 630

PŘÍPOJKA TLAKOMĚROVÁ PŘECHODOVÁ
SPANNMUFFE - ÜBERGANGSSTÜCK
REDUCING PRESSURE GAUGE CONNECTION

Materiál: uhlíková ocel (a), korozivzdorná ocel (b)
Werkstoff: Stahl (a), Rostfreistahl (b)
Material: carbon steel (a), stainless steel (b)

Max. pracovní teplota: 300°C
Max. Betriebstemperatur: 300°C
Max. operating temperature: 300°C

Připojení Anschluss Connection	Objednací číslo Bestell - Nr. Order No.	Objednací číslo Bestell - Nr. Order No.
M 20x1,5 / G 1/2	13 7521 04	13 7521 11
M 12x1,5 / G 1/2	81 0104	--
G 1/2 / M 20x1,5	81 0105	--
	a	b

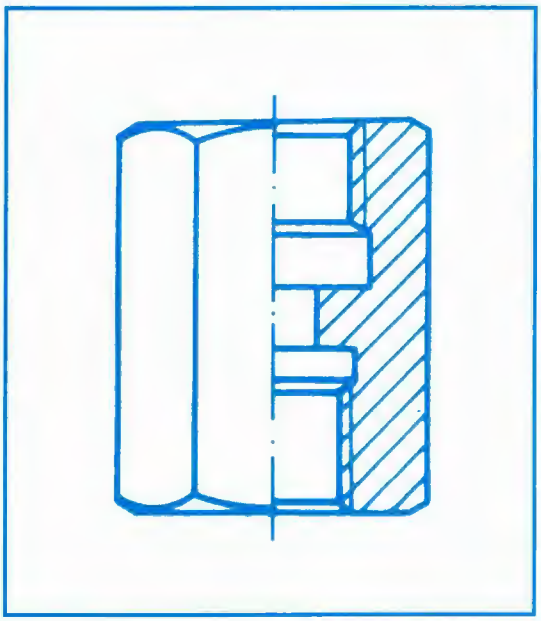

Katalogový list
Katalogblatt
Catalogue sheet

KL AVL 310.042.02

PŘÍSLUŠENSTVÍ K TLAKOMĚROVÝM ARMATURÁM
ZUBEHÖRTEILE FÜR MANOMETERARMATUREN
ACCESSORIES FOR PRESSURE GAUGE FITTINGS

ČSN 137522 NOVÁ AN 137524 DRUH F PN 630

PŘÍPOJKA TLAKOMĚROVÁ PŘECHODOVÁ
SPANNMUFFE - ÜBERGANGSSTÜCK
REDUCING PRESSURE GAUGE CONNECTION

Materiál: uhlíková ocel (a), korozivzdorná ocel (b)
Werkstoff: Stahl (a), Rostfreistahl (b)
Material: carbon steel (a), stainless steel (b)

Max. pracovní teplota: 300°C
Max. Betriebstemperatur: 300°C
Max. operating temperature: 300°C

Připojení Anschluss Connection	Objednací číslo Bestell - Nr. Order No.	Objednací číslo Bestell - Nr. Order No.
M 20x1,5 / G 1/2	13 7522 04	13 7522 11
	a	b

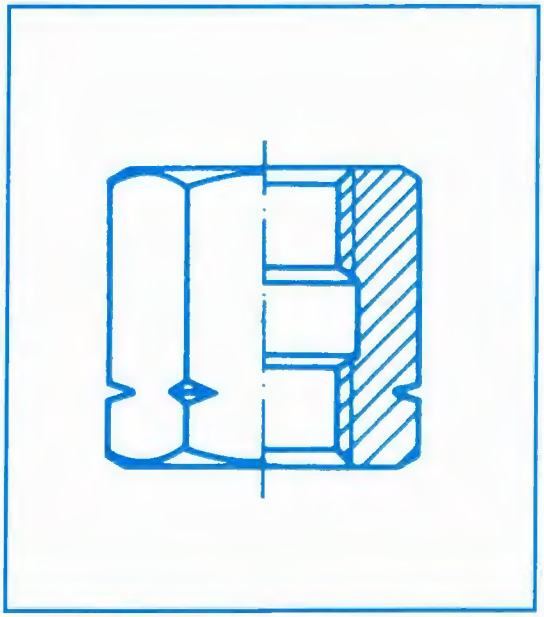

Katalogový list
Katalogblatt
Catalogue sheet

KL AVL 310.042.02

PŘÍSLUŠENSTVÍ K TLAKOMĚROVÝM ARMATURÁM
ZUBEHÖRTEILE FÜR MANOMETERARMATUREN
ACCESSORIES FOR PRESSURE GAUGE FITTINGS

ČSN 137523 NOVÁ AN 137524 DRUH G PN 630

PŘÍPOJKA TLAKOMĚROVÁ PŘECHODOVÁ
SPANNMUFFE - ÜBERGANGSSTÜCK
REDUCING PRESSURE GAUGE CONNECTION

Materiál: uhlíková ocel (a), korozivzdorná ocel (b)
Werkstoff: Stahl (a), Rostfreistahl (b)
Material: carbon steel (a), stainless steel (b)

Max. pracovní teplota: 300°C
Max. Betriebstemperatur: 300°C
Max. operating temperature: 300°C

Připojení Anschluss Connection	Objednací číslo Bestell - Nr. Order No.	Objednací číslo Bestell - Nr. Order No.
M 20x1,5L / G 1/2	13 7523 00	13 7523 01
	a	b

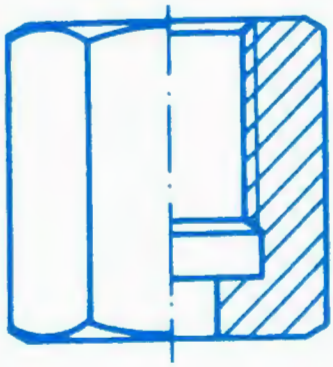

Katalogový list
Katalogblatt
Catalogue sheet

KL AVL 310.042.03

PŘÍSLUŠENSTVÍ K TLAKOMĚROVÝM ARMATURÁM
ZUBEHÖRTEILE FÜR MANOMETERARMATUREN
ACCESSORIES FOR PRESSURE GAUGE FITTINGS

ČSN 137525 NOVÁ AN 137524 DRUH B PN 630

MATICE PŘESUVNÁ
ÜBERWURFMUTTER
CAP NUT

Materiál: uhlíková ocel (a), korozivzdorná ocel (b)
Werkstoff: Stahl (a), Rostfreistahl (b)
Material: carbon steel (a), stainless steel (b)

Max. pracovní teplota: 300°C
Max. Betriebstemperatur: 300°C
Max. operating temperature: 300°C

Připojení Anschluss Connection	Objednací číslo Bestell - Nr. Order No.	Objednací číslo Bestell - Nr. Order No.
M 12 x 1,5 M 20 x 1,5	13 7525 00 13 7525 01	-- 13 7525 05
	a	b

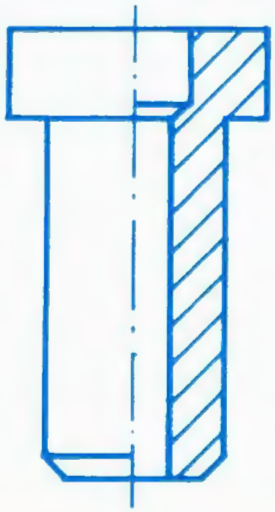

Katalogový list
Katalogblatt
Catalogue sheet

KL AVL 310.042.00

PŘÍSLUŠENSTVÍ K TLAKOMĚROVÝM ARMATURÁM
ZUBEHÖRTEILE FÜR MANOMETERARMATUREN
ACCESSORIES FOR PRESSURE GAUGE FITTINGS

ČSN 137527 NOVÁ AN 137524 DRUH C PN 630

VSUVKA K PŘIVAŘENÍ
NIPPEL
NIPPLE

Materiál: uhlíková ocel (a), korozivzdorná ocel (b),
korozivzdorná ocel austenitická (c)
Werkstoff: Stahl (a), Rostfreistahl (b), Rostfreistahl austenitisch (c)
Material: carbon steel (a), stainless steel (b), stainless steel austenic (c)

Max. pracovní teplota: 300°C
Max. Betriebstemperatur: 300°C
Max. operating temperature: 300°C

Připojení Anschluss Connection	Objednací číslo Bestell - Nr. Order No.	Objednací číslo Bestell - Nr. Order No.	Objednací číslo Bestell - Nr. Order No.
Ø 12 Ø 20	13 7527 00 13 7527 01	-- 13 7527 04	13 7527 03 13 7527 02
	a	b	c

PŘÍSLUŠENSTVÍ K TLAKOMĚROVÝM ARMATURÁM
ZUBEHÖRTEILE FÜR MANOMETERARMATUREN
ACCESSORIES FOR PRESSURE GAUGE FITTINGS

AN 137540 PN 630

TĚSNĚNÍ PLOCHÉ
FLACHDICHTUNG
FLAT SEALING

Materiál: hliník
Werkstoff: Aluminium
Material: aluminium

Max. pracovní teplota: 300°C
Max. Betriebstemperatur: 300°C
Max. operating temperature: 300°C

Připojení Anschluss Connection	Objednací číslo Bestell - Nr. Order No.
M 12 x 1,5 M 20 x 1,5	89830 89740

Katalogový list
Katalogblatt
Catalogue sheet

KL AVL 310.042.03

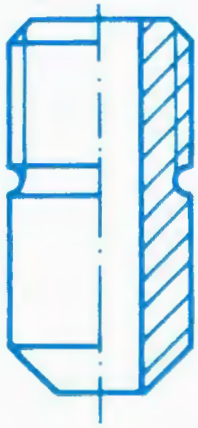

PŘÍSLUŠENSTVÍ K TLAKOMĚROVÝM ARMATURÁM
ZUBEHÖRTEILE FÜR MANOMETERARMATUREN
ACCESSORIES FOR PRESSURE GAUGE FITTINGS

ČSN 137528 NOVÁ AN 137524 DRUH D PN 630

NÁSTAVEC K PŘIVAŘENÍ
GEWINDESTUTZEN ZUM ANSCHWEISSEN
WELDING ADAPTER

Materiál: uhlíková ocel (a), korozivzdorná ocel austenitická (b)
Werkstoff: Stahl (a), Rostfreistahl austenitisch (b)
Material: carbon steel (a), stainless steel austenic (b)

Max. pracovní teplota: 300°C
Max. Betriebstemperatur: 300°C
Max. operating temperature: 300°C

Připojení Anschluss Connection	Objednací číslo Bestell - Nr. Order No.	Objednací číslo Bestell - Nr. Order No.
M 12 x 1,5 L M 20 x 1,5 L	13 7528 00 13 7528 01	13 7528 02 13 7528 03
	a	b

Katalogový list
Katalogblatt
Catalogue sheet

KL AVL 310.042.00

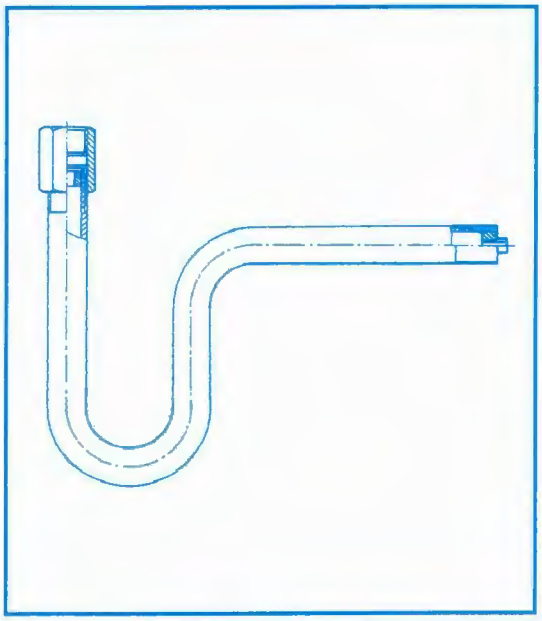

Katalogový list
Katalogblatt
Catalogue sheet

KL AVL 310.043.00

PŘÍSLUŠENSTVÍ K TLAKOMĚROVÝM ARMATURÁM
ZUBEHÖRTEILE FÜR MANOMETERARMATUREN
ACCESSORIES FOR PRESSURE GAUGE FITTINGS

ČSN 137530 NOVÁ AN 137530 DRUH A PN 250

SMYČKA KONDENZAČNÍ ZAHNUTÁ S ČEPEM
WASSERSACKROHR MIT GEWINDEZAPFEN. U-FORM
CONDENSATION LOOP WITH PIN. U-FORM

Materiál: uhlíková ocel (a), korozivzdorná ocel austenitická (b)
Werkstoff: Stahl (a), Rostfreistahl austenitisch (b)
Material: carbon steel (a), stainless steel austenic (b)

Max. pracovní teplota: 300°C
Max. Betriebstemperatur: 300°C
Max. operating temperature: 300°C

Připojení Anschluss Connection	Objednací číslo Bestell - Nr. Order No.	Objednací číslo Bestell - Nr. Order No.
M 20 x 1,5	178 0066	178 0058
	a	b

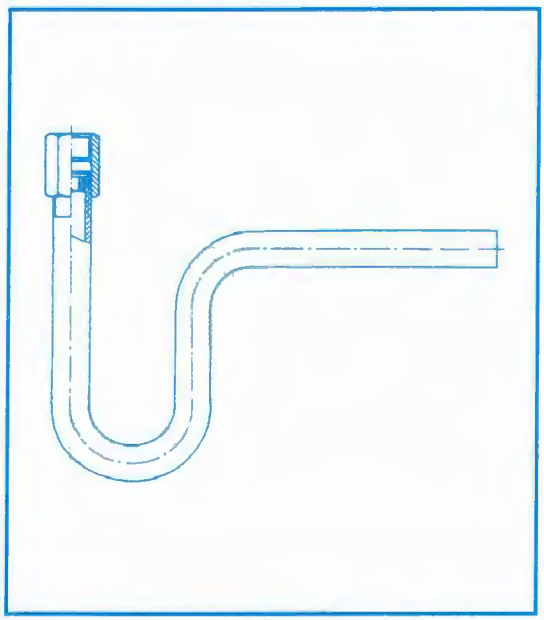

Katalogový list
Katalogblatt
Catalogue sheet

KL AVL 310.043.01

PŘÍSLUŠENSTVÍ K TLAKOMĚROVÝM ARMATURÁM
ZUBEHÖRTEILE FÜR MANOMETERARMATUREN
ACCESSORIES FOR PRESSURE GAUGE FITTINGS

ČSN 137531 NOVÁ AN 137530 DRUH B PN 250

SMYČKA KONDENZAČNÍ ZAHNUTÁ PŘIVAŘOVACÍ
WASSERSACKROHR ZUR SCHWEISSVERBINDUNG. U-FORM
WELDING CONDENSATION LOOP. U-FORM

Materiál: uhlíková ocel (a), korozivzdorná ocel austenitická (b)
Werkstoff: Stahl (a), Rostfreistahl austenitisch (b)
Material: carbon steel (a), stainless steel austenic (b)

Max. pracovní teplota: 300°C
Max. Betriebstemperatur: 300°C
Max. operating temperature: 300°C

Připojení Anschluss Connection	Objednací číslo Bestell - Nr. Order No.	Objednací číslo Bestell - Nr. Order No.
M 20 x 1,5	178 0067	178 0059
	a	b

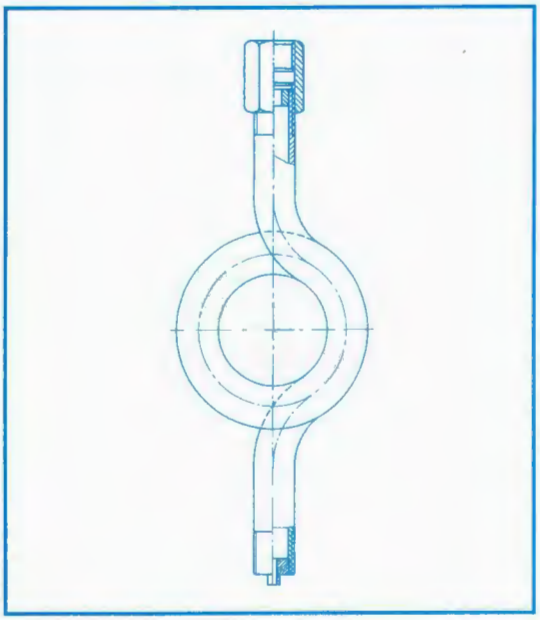

Katalogový list
Katalogblatt
Catalogue sheet

KL AVL 310.044.00

PŘÍSLUŠENSTVÍ K TLAKOMĚROVÝM ARMATURÁM
ZUBEHÖRTEILE FÜR MANOMETERARMATUREN
ACCESSORIES FOR PRESSURE GAUGE FITTINGS

ČSN 137532 NOVÁ AN 137530 DRUH C PN 250

SMYČKA KONDENZAČNÍ STOČENÁ S ČEPEM
WASSERSACKROHR MIT GEWINDEZAPFEN. TROMPETENFORM
COILED CONDENSATION LOOP WITH PIN

Materiál: uhlíková ocel (a), korozivzdorná ocel austenitická (b)
Werkstoff: Stahl (a), Rostfreistahl austenitisch (b)
Material: carbon steel (a), stainless steel austenic (b)

Max. pracovní teplota: 300°C
Max. Betriebstemperatur: 300°C
Max. operating temperature: 300°C

Připojení Anschluss Connection	Objednací číslo Bestell - Nr. Order No.	Objednací číslo Bestell - Nr. Order No.
M 20 x 1,5	178 0068	178 0060
	a	b

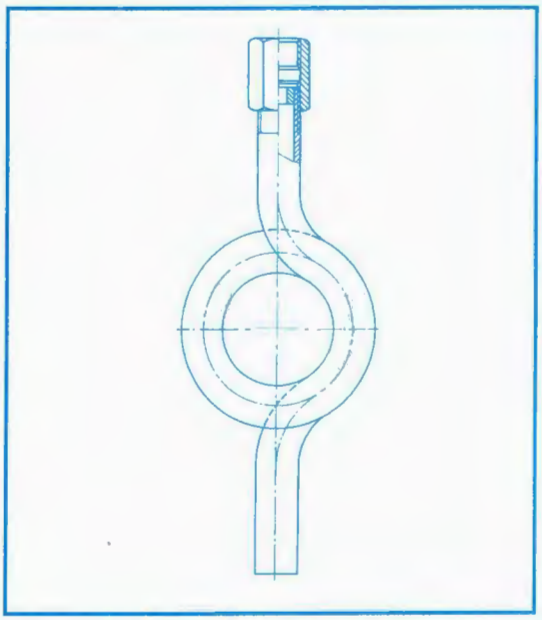

Katalogový list
Katalogblatt
Catalogue sheet

KL AVL 310.044.01

PŘÍSLUŠENSTVÍ K TLAKOMĚROVÝM ARMATURÁM
ZUBEHÖRTEILE FÜR MANOMETERARMATUREN
ACCESSORIES FOR PRESSURE GAUGE FITTINGS

ČSN 137533 NOVÁ AN 137530 DRUH D PN 250

SMYČKA KONDENZAČNÍ STOČENÁ PŘIVAŘOVACÍ
WASSERSACKROHR ZUR SCHWEISSVERBINDUNG. TROMPETENFORM
WELDING COILED CONDENSATION LOOP

Materiál: uhlíková ocel (a), korozivzdorná ocel austenitická (b)
Werkstoff: Stahl (a), Rostfreistahl austenitisch (b)
Material: carbon steel (a), stainless steel austenic (b)

Max. pracovní teplota: 300°C
Max. Betriebstemperatur: 300°C
Max. operating temperature: 300°C

Připojení Anschluss Connection	Objednací číslo Bestell - Nr. Order No.	Objednací číslo Bestell - Nr. Order No.
M 20 x 1,5	178 0069	178 0061
	a	b

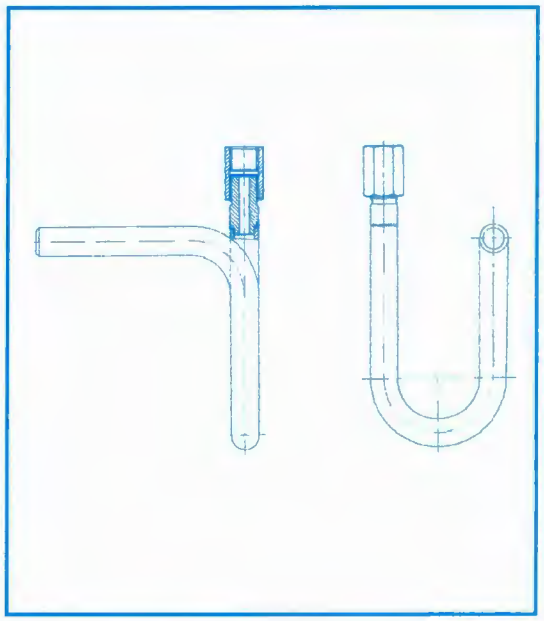

Katalogový list
Katalogblatt
Catalogue sheet

KL AVL 310.045.00

PŘÍSLUŠENSTVÍ K TLAKOMĚROVÝM ARMATURÁM
ZUBEHÖRTEILE FÜR MANOMETERARMATUREN
ACCESSORIES FOR PRESSURE GAUGE FITTINGS

DIN 16 282 PN 100

SMYČKA KONDENZAČNÍ PRO HORIZONTÁLNÍ ODBĚR (TVAR U)
WASSERSACKROHR FÜR HORIZONTALE DRUCKENTNAHME (U-FORM)
CONDENSATION LOOP FOR HORIZONTAL TAKE - OFF (FORM U)

DRUH B s přivařovacím připojením na straně odběru
FORM B mit Schweissanschluss an der Druckentnahmeseite
SORT B with welding connection on take - off side

Materiál: uhlíková ocel (a), korozivzdorná ocel austenitická (b)
Werkstoff: Stahl (a), Rostfreistahl austenitisch (b)
Material: carbon steel (a), austenic stainless (b)

Max. pracovní teplota: 400°C
Max. Betriebstemperatur: 400°C
Max. operating temperature: 400°C

Připojení Anschluss Connection	Objednací číslo Bestell - Nr. Order No.	Objednací číslo Bestell - Nr. Order No.
G 1/2	178 0122	178 0123
	a	b

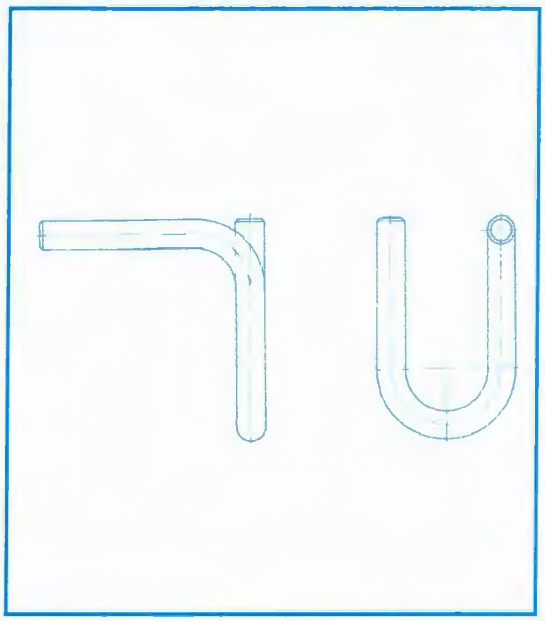

Katalogový list
Katalogblatt
Catalogue sheet

KL AVL 310.045.01

PŘÍSLUŠENSTVÍ K TLAKOMĚROVÝM ARMATURÁM
ZUBEHÖRTEILE FÜR MANOMETERARMATUREN
ACCESSORIES FOR PRESSURE GAUGE FITTINGS

DIN 16 282 PN 100

SMYČKA KONDENZAČNÍ PRO HORIZONTÁLNÍ ODBĚR (TVAR U)
WASSERSACKROHR FÜR HORIZONTALE DRUCKENTNAHME (U-FORM)
CONDENSATION LOOP FOR HORIZONTAL TAKE - OFF (FORM U)

DRUH F s oboustranným přivařovacím připojením
FORM F mit beidseitigem Schweissanschluss
SORT F with welding connection on both sides

Materiál: uhlíková ocel (a), korozivzdorná ocel austenitická (b)
Werkstoff: Stahl (a), Rostfreistahl austenitisch (b)
Material: carbon steel (a), austenic stainless (b)

Max. pracovní teplota: 400°C
Max. Betriebstemperatur: 400°C
Max. operating temperature: 400°C

Připojení Anschluss Connection	Objednací číslo Bestell - Nr. Order No.	Objednací číslo Bestell - Nr. Order No.
G 1/2	56 0239	56 0238
	a	b

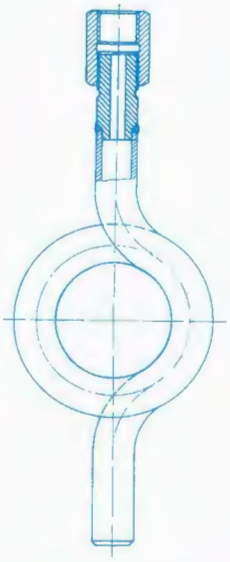

Katalogový list
Katalogblatt
Catalogue sheet

KL AVL 310.046.00

PŘÍSLUŠENSTVÍ K TLAKOMĚROVÝM ARMATURÁM
ZUBEHÖRTEILE FÜR MANOMETERARMATUREN
ACCESSORIES FOR PRESSURE GAUGE FITTINGS

DIN 16 282 PN 100

SMYČKA KONDENZAČNÍ PRO VERTIKÁLNÍ ODBĚR (STOČENÁ)
WASSERSACKROHR FÜR VERTIKALE DRUCKENTNAHME (KREISFORM)
CONDENSATION LOOP FOR VERTIKAL TAKE - OFF (COILED)

DRUH D s přivařovacím připojením na straně odběru
FORM D mit Schweissanschluss an der Druckentnahmeseite
SORT D with welding connection on take - off side

Materiál: uhlíková ocel (a), korozivzdorná ocel austenitická (b)
Werkstoff: Stahl (a), Rostfreistahl austenitisch (b)
Material: carbon steel (a), austenic stainless (b)

Max. pracovní teplota: 400°C
Max. Betriebstemperatur: 400°C
Max. operating temperature: 400°C

Připojení Anschluss Connection	Objednací číslo Bestell - Nr. Order No.	Objednací číslo Bestell - Nr. Order No.
G 1/2	178 0124	178 0125
	a	b

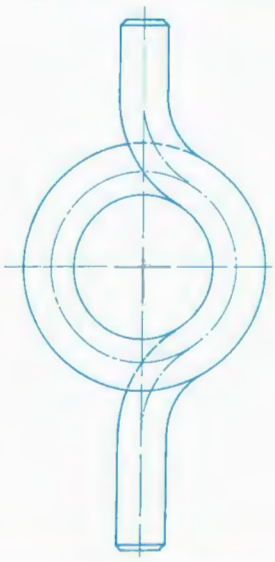

Katalogový list
Katalogblatt
Catalogue sheet

KL AVL 310.046.01

PŘÍSLUŠENSTVÍ K TLAKOMĚROVÝM ARMATURÁM
ZUBEHÖRTEILE FÜR MANOMETERARMATUREN
ACCESSORIES FOR PRESSURE GAUGE FITTINGS

DIN 16 282 PN 100

SMYČKA KONDENZAČNÍ PRO VERTIKÁLNÍ ODBĚR (STOČENÁ)
WASSERSACKROHR FÜR VERTIKALE DRUCKENTNAHME (KREISFORM)
CONDENSATION LOOP FOR VERTIKAL TAKE - OFF (COILED)

DRUH G s oboustranným přivařovacím připojením
FORM G mit beidseitigem Schweissanschluss
SORT G with welding connection on both sides

Materiál: uhlíková ocel (a), korozivzdorná ocel austenitická (b)
Werkstoff: Stahl (a), Rostfreistahl austenitisch (b)
Material: carbon steel (a), austenic stainless (b)

Max. pracovní teplota: 400°C
Max. Betriebstemperatur: 400°C
Max. operating temperature: 400°C

Připojení Anschluss Connection	Objednací číslo Bestell - Nr. Order No.	Objednací číslo Bestell - Nr. Order No.
G 1/2	56 0241	56 0240
	a	b

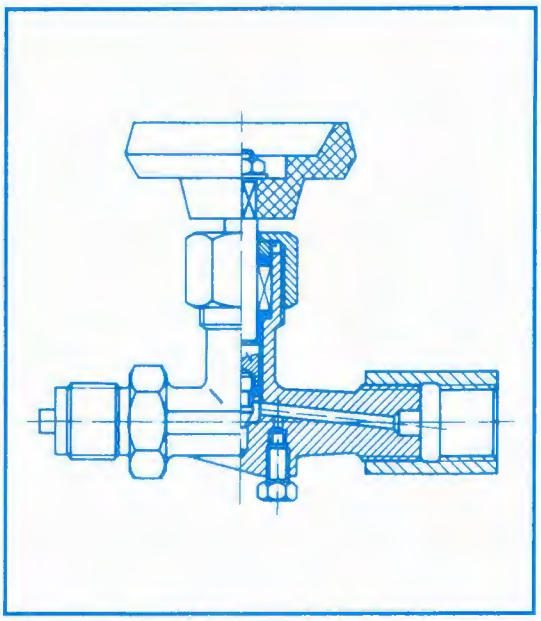

Katalogový list
Katalogblatt
Catalogue sheet

KL AVL 310.047.00

DIN 16 270 PN 250 DN 3

VENTIL TLAKOMĚROVÝ UZAVÍRACÍ TVAR A
ABSPERRVENTIL FÜR MANOMETER FORM A
CLOSING PRESSURE GAUGE VALVE SHAPE A

Použití: speciální armatura k tlakoměrům s plochým těsněním
Verwendung: spezielle Armatur für Druckmessgeräte mit Flachdichtring
Use: special fitting for pressure gauges with flat sealing

Těsnění: bezazbestové
Packung: asbestfrei
Packing: asbestos free

Délka: 100 mm
Lange: 100 mm
Lenght: 100 mm

Připojení: G 1/2
Anschlussgewinde: G 1/2
Connection: G 1/2

Max. pracovní Max. Betriebs- Max. operating		Materiál Werkstoff Material	Objednací číslo Bestell - Nr. Order No.
teplota °C Temperatur °C temperature °C	přetlak MPa Überdruck MPa overpressure MPa		
120	25	mosaz 42 3223 Messing CuZn 40 Pb 2 brass CuZn 40 Pb 2	111 0672

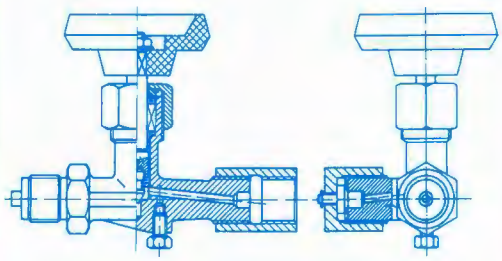

Katalogový list
Katalogblatt
Catalogue sheet

KL AVL 310.048.00

DIN 16 271 PN 250 DN 3

VENTIL TLAKOMĚROVÝ ZKUŠEBNÍ TVAR A
ABSPERRVENTIL FÜR MANOMETER MIT PRÜFZAPFEN FORM A
TESTING PRESSURE GAUGE VALVE SHAPE A

Použití: speciální armatura k tlakoměrům s plochým těsněním
Verwendung: spezielle Armatur für Druckmessgeräte mit Flachdichtring
Use: special fitting for pressure gauges with flat sealing

Těsnění: bezazbestové
Packung: asbestfrei
Packing: asbestos free

Délka: 100 mm
Lange: 100 mm
Lenght: 100 mm

Připojení: G 1/2
Anschlussgewinde: G 1/2
Connection: G 1/2

Max. pracovní Max. Betriebs- Max. operating		Materiál Werkstoff Material	Objednací číslo Bestell - Nr. Order No.
teplota °C Temperatur °C temperature °C	přetlak MPa Überdruck MPa overpressure MPa		
120	25	mosaz 42 3223 Messing CuZn 40 Pb 2 brass CuZn 40 Pb 2	111 0673

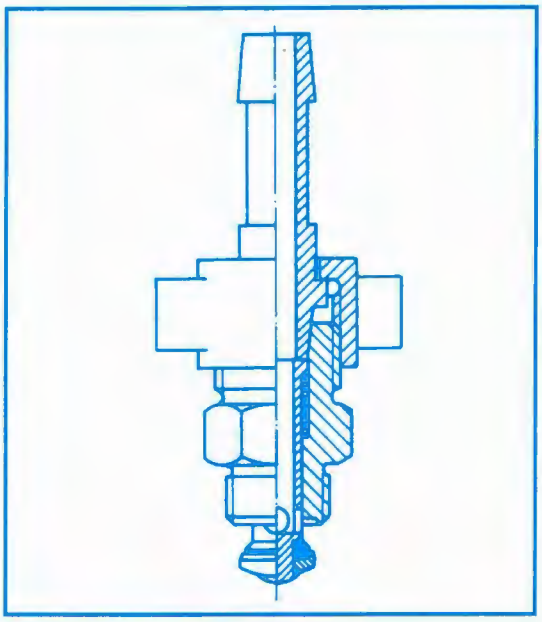

V 92 147 - 410 PN 10

VENTIL SAMOUZAVÍRACÍ ČEPOVÝ
SELBSTSCHLUSSVENTIL MIT ZAPFEN
SELF - CLOSING VALVE

Použití: pro rozvod stlačeného vzduchu
Verwendung: für Druckluftleitung
Use: for air distribution

Materiál: konstrukční ocel
Werkstoff: Stahl
Material: structual steel

Max. pracovní teplota: 60°C
Max. Betriebstemperatur: 60°C
Max. operating temperature: 60°C

Katalogový list
Katalogblatt
Catalogue sheet

KL AVL 311.003.00

DN	Délka mm Länge mm Lenght mm	Objednací číslo Bestell - Nr. Order No.
6	100	111 0144
10	125	111 0142
10	bez výpustky	111 0504

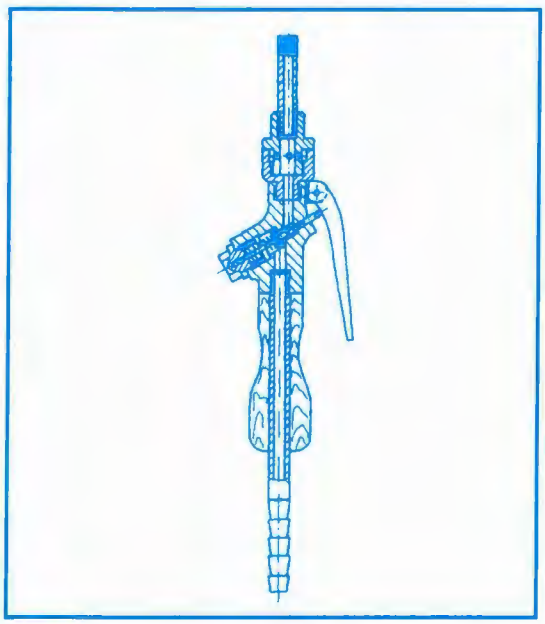

AR 20747 PN 6

FOUKAČKA NA STLAČENÝ VZDUCH
HANDVENTIL FÜR DRUCKLUFT
PNEUMATIC VALVE

Použití: pro čištění součástí v průmyslu
Verwendung: für Bestandteilreinigung
Use: for fettling

Materiál: litina
Werkstoff: Graugus
Material: grey cast iron

Katalogový list
Katalogblatt
Catalogue sheet

KL AVL 311.005.00

DN	Délka mm Länge mm Lenght mm	Objednací číslo Bestell - Nr. Order No.
--	297	111 0603

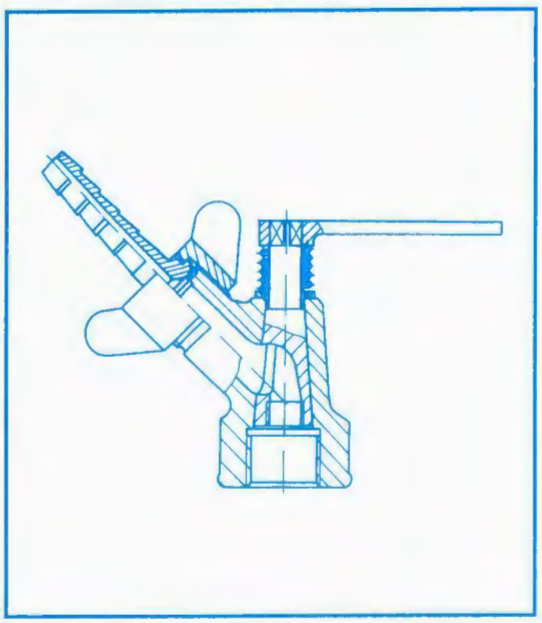

Katalogový list
Katalogblatt
Catalogue sheet

KL AVL 311.002.00

AR 23736 PN 6

KOHOUT PRO ROZVOD VZDUCHU
HAHN FÜR DRUCKLUFTLEITUNG
COCK FOR AIR DISTRIBUTION

Materiál: šedá litina
Werkstoff: Grauguss
Material: grey cast iron

Max. pracovní teplota: 60°C
Max. Betriebstemperatur: 60°C
Max. operating temperature: 60°C

DN	Délka mm Länge mm Lenght mm	Objednací číslo Bestell - Nr. Order No.
10	85	121 0004
13	85	121 0005
16	85	121 0006

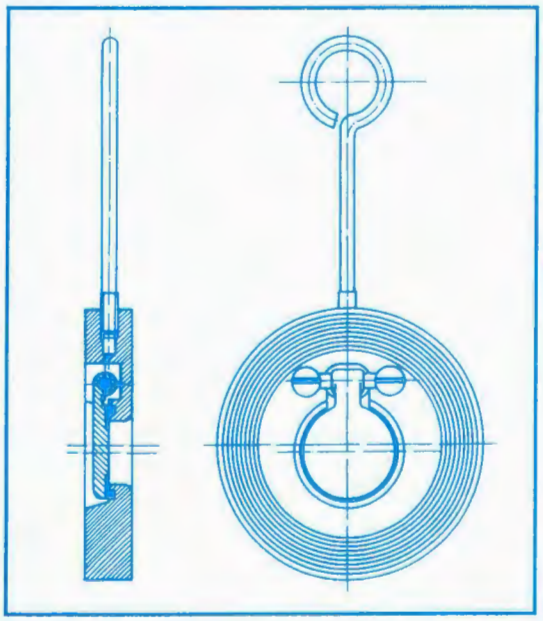

Katalogový list
Katalogblatt
Catalogue sheet

KL AVL 312.000.00

L 01 107 - 416 PN 16, L 01 107 - 440 PN 40

KLAPKA ZPĚTNÁ BEZPŘÍRUBOVÁ BZK
RÜCKSCHLAGKLAPPE FLANSCHLOS BZK
SWING - CHECK VALVE FLANGELESS BZK

Použití: v průmyslu resp. vodním hospodářství
Verwendung: Industrie, Wasserwirtschaft
Use: special industry, water system

Materiál: ocel
Werkstoff: Stahl
Material: steel

Max. pracovní teplota: 120 °C
Max. Betriebstemperatur: 120 °C
Max. operating temperature: 120 °C

DN	Vnější průměr mm Aussendurchmesser mm Outside diameter mm		Objednací číslo Bestell - Nr. Order No.	
	PN 16	PN 40	PN 16	PN 40
40	94	94	114 0083	114 0077
50	109	109	114 0084	114 0078
65	129	129	114 0085	114 0079
80	144	144	114 0086	114 0080
100	162	169	114 0087	114 0081
125	194	194	114 0088	114 0082
150	220	227	114 0103	114 0104

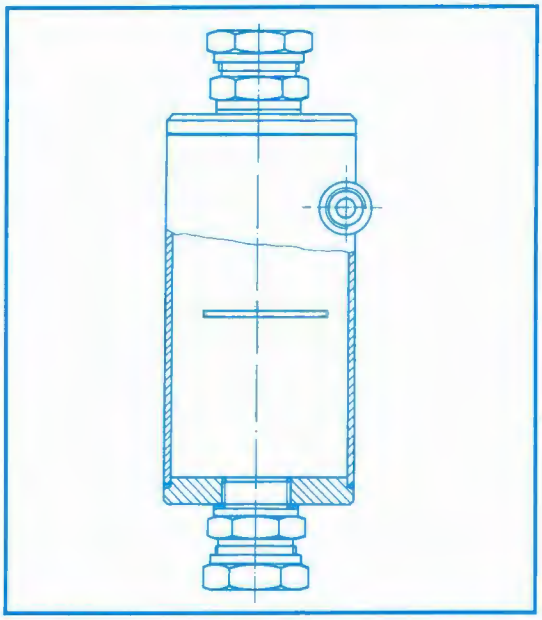

ODKAPNICE SE ŠROUBENÍM NEPÁJENÝM PN 20
WASSERABSCHEIDER MIT SCHNEIDRINGVERSCHRAUBUNG
WATER SEPARATOR WITH UNSOLDERED PIPE

Použití: pro stlačený vzduch
Verwendung: für Druckluft
Use: for press air

Materiál: ocel
Werkstoff: Stahl
Material: structual steel

Max. pracovní teplota: 120°C
Max. Betriebstemperatur: 120°C
Max. operating temperature: 120°C

Katalogový list
Katalogblatt
Catalogue sheet

KL AVL 313.000.00

DN	Délka mm Länge mm Lenght mm	Objednací číslo Bestell - Nr. Order No.
40	380	172 0016

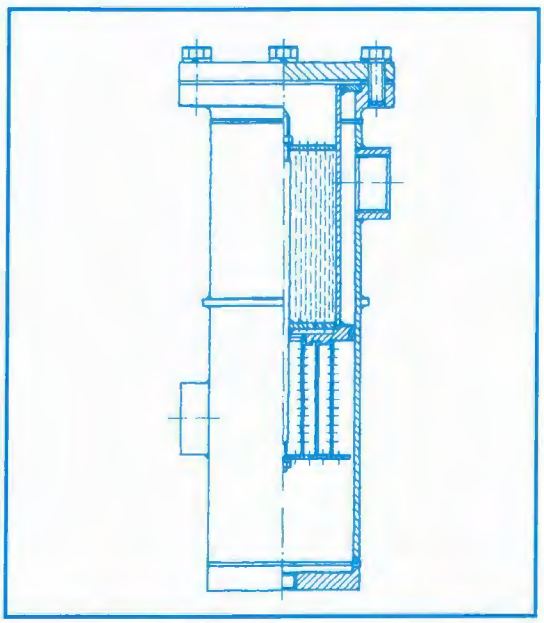

ODOLEJOVAČ PN 32
ÖLABSCHEIDER
OIL SEPARATOR

Použití: pro stlačený vzduch (kompresory)
Verwendung: für Druckluft
Use: for press air

Materiál: ocel
Werkstoff: Stahl
Material: steel

Max. pracovní teplota: 60 °C
Max. Betriebstemperatur: 60 °C
Max. operating temperature: 60 °C

Katalogový list
Katalogblatt
Catalogue sheet

KL AVL 313.000.01

DN	Délka mm Länge mm Lenght mm	Objednací číslo Bestell - Nr. Order No.
32	380	172 0014

TABULKA 1

TLAKOVÉ ROZSAHY PRO VENTIL REDUKČNÍ T 79 157 - 616 (KL AVL 304.002.00)
DRUCKBEREICHE FÜR DRUCKMINDERER T 79 157 - 616 (KL AVL 304.002.00)
RANGE OF PRESSURE FOR REDUCTION VALVE T 79 157 - 616 (KL AVL 304.002.00)

Pružina č. Feder Nr. Spring No.	Výstupní tlak MPa Hinterdruck MPa Outlet overpressure MPa	Objednací číslo Bestell.- Nr. Order No.	DN
1. 2. 3.	0,15 - 0,34 0,35 - 0,59 0,60 - 1,00	113 0020 - 113 0023	15 - 32
1. 2. 3. 4.	0,15 - 0,29 0,30 - 0,49 0,50 - 0,69 0,70 - 1,00	113 0014 - 113 0015	40 - 50

TABULKA 2

TLAKOVÉ ROZSAHY PRO VENTILY POJISTNÉ (KL AVL 305.001.00 - 305.008.00)
DRUCKBEREICHE FÜR SICHERHEITSVENTILE (KL AVL 305.001.00 - 305.008.00)
RANGE OF PRESSURE FOR SAFETY VALVES (KL AVL 305.001.00 - 305.008.00)

Otevírací přetlak MPa Eröffnungsüberdruck MPa Opening overpressure MPa	Objednací číslo Bestell - Nr. Order No.
0,100 - 1,600	112 0274 - 112 0287
1,030 - 9,807	112 0035 - 6, 112 0070, 112 0082
2,452 - 24,520	112 0037 - 8, 112 0076 - 7
0,098 - 1,569	112 0071 - 2, 112 0078 - 9 112 0081, 112 0085

TABULKA 3

TLAKOVÝ ROZSAH PRO VENTIL POJISTNÝ (KL AVL 305.010.00)
DRUCKBEREICH FÜR SICHERHEITSVENTIL (KL AVL 305.010.00)
RANGE OF PRESSURE FOR SAFETY VALVE (KL AVL 305.010.00)

Otevírací přetlak MPa Eröffnungsüberdruck MPa Opening overpressure MPa	Objednací číslo Bestell - Nr. Order No.
0,588 - 4,119	112 0057

POZNÁMKY * BEMERKUNGEN * NOTES

VŠEOBECNÉ OBCHODNÍ PODMÍNKY AVL a.s.

1) Tyto prodejní a dodací podmínky tvoří nedílnou součást námi uzavřených kontraktů a platí v celém rozsahu, pokud nebylo v kontraktu jinak dohodnuto. Každá dohoda platí však pouze tehdy, pokud byla námi písemně potvrzena. Toto se vztahuje i na případná dodatečná ujednání a pozdější změny.

2) Naše nabídky jsou nezávazné. K nabídce patřící podklady, jako výkresy, vyobrazení, rozměrové a váhové údaje jsou přibližně určující, pokud nejsou po dohodě výslovně označeny jako závazné. U nabídek, výkresů a dalších podkladů si vyhrazujeme právo vlastníka a původce. Nesmějí být zpřístupněny třetí straně. K nabídkám patřící výkresy a podstatné podklady musí být na požádání, nebo při neudělení zakázky neprodleně vráceny.

3) Pokud dle informací nebo jiných okolností jsou ohroženy naše nároky z dodávkové smlouvy, pak jsme oprávněni bez jakékoliv povinnosti odškodnění a při zachování našich nároků z již uskutečněných dílčích výkonů od smlouvy odstoupit, pokud kupující během stanovené lhůty neposkytne dle našeho úsudku dostatečnou jistotu.

4) Dodací lhůty jsou závazné jen tehdy, když jsou od nás písemně potvrzeny. Platí s výhradou nepředvídaných překážek, pokud vyvstanou v našem podniku, u našich dodavatelů nebo jinde, (např. provozní poruchy, zpoždění, nebo znemožnění dopravy, státní, nebo úřední opatření, stávky, vyšší moc).

5) Balení se provádí obvyklým způsobem, (kov, palety, karton, krabice, apod.) V případě dodávky zboží s vratným obalem, bude tento obal fakturován společně se zbožím. Po vrácení obalu prodávajícímu, bude formou dobropisu po odečtení částky za opotřebení obalu uhrazen rozdíl ceny kupujícímu. Vratným obalem je ten, který bude za takový označen ve smlouvě, na dodacím listu, faktuře, apod.

6) Rizika za dodané zboží přecházejí na kupujícího předáním zboží dopravci v místě plnění. Dílčí dodávky jsou povoleny. Jakékoli zkoušky objednané nad rámec technických podmínek výrobku (např. atesty funkční části armatur), se provádějí vždy na náklady a nebezpečí kupujícího. V těch případech, kdy zkoušky, atesty, atd. požaduje kupující mimo místo plnění dodávky, musíme být informováni v takovém termínu předem, abychom mohli vyslat k termínu zkoušky včas našeho zástupce. Případné úřední poplatky, které nám při udělení objednávky nebyly známy, nejdou k naší tíži.

7) Záruční doba začíná běžet ode dne dodání, (převzetí) zboží, ve smyslu bodu "6". Za vady dodávky, ke kterým patří i nedodržení přislíbených vlastností, ručíme s vyloučením všech dalších nároků následovně:
ty části, které se během šesti měsíců od uvedení do provozu, nejpozději však během dvanácti měsíců od přechodu rizika prokáží jako vadné, budou dle naší volby buď opraveny, nebo vyměněny, pokud vada pochází z doby před přechodem rizika.
Pokud se toto dodatečně proukáže jako mylné, jsme oprávněni zatížit kupujícího náklady na opravu. Neručíme za následné škody, nebo nevýhody, které vznikly našim kupujícím, nebo třetí straně z našich dodávek z důvodu např. provozní poruchy, chybou obsluhujícího personálu, apod. Jakékoli garance, nebo nároky na ručení z titulu vad jsou vyloučeny, jestliže jsou na předmětu dodávky provedeny kupujícím, nebo třetí stranou bez našeho předchozího souhlasu změny, nebo neodborné opravy na námi dodaném výrobku. Všechny garanční nároky kupujícího se promlčují za šest měsíců po zjištění vady, avšak nikoliv před uplynutím záruční lhůty.
Případné reklamace musí mít písemnou formu a lze je uplatnit ve smyslu § 436 zák. 513/91 Sb., není-li v kupní smlouvě dohodnuto jinak.

8) Místem plnění pro všechny dodávky a výkony je sídlo naší dodavatelské firmy Armaturka a.s. Vranová Lhota.

9) V případě sporu se řídí místní příslušnost soudu ustanoveními platného OSŘ.

10) Pro právní vztahy mezi námi a ostatními kupujícími se používá výhradně právo platné v ČR.

11) Odstoupení od nároku z dodávkových smluv je přípustné jen s naším výslovným písemným souhlasem.

12) Vydáním tohoto katalogu ztrácejí všechna předešlá vydání svou platnost.

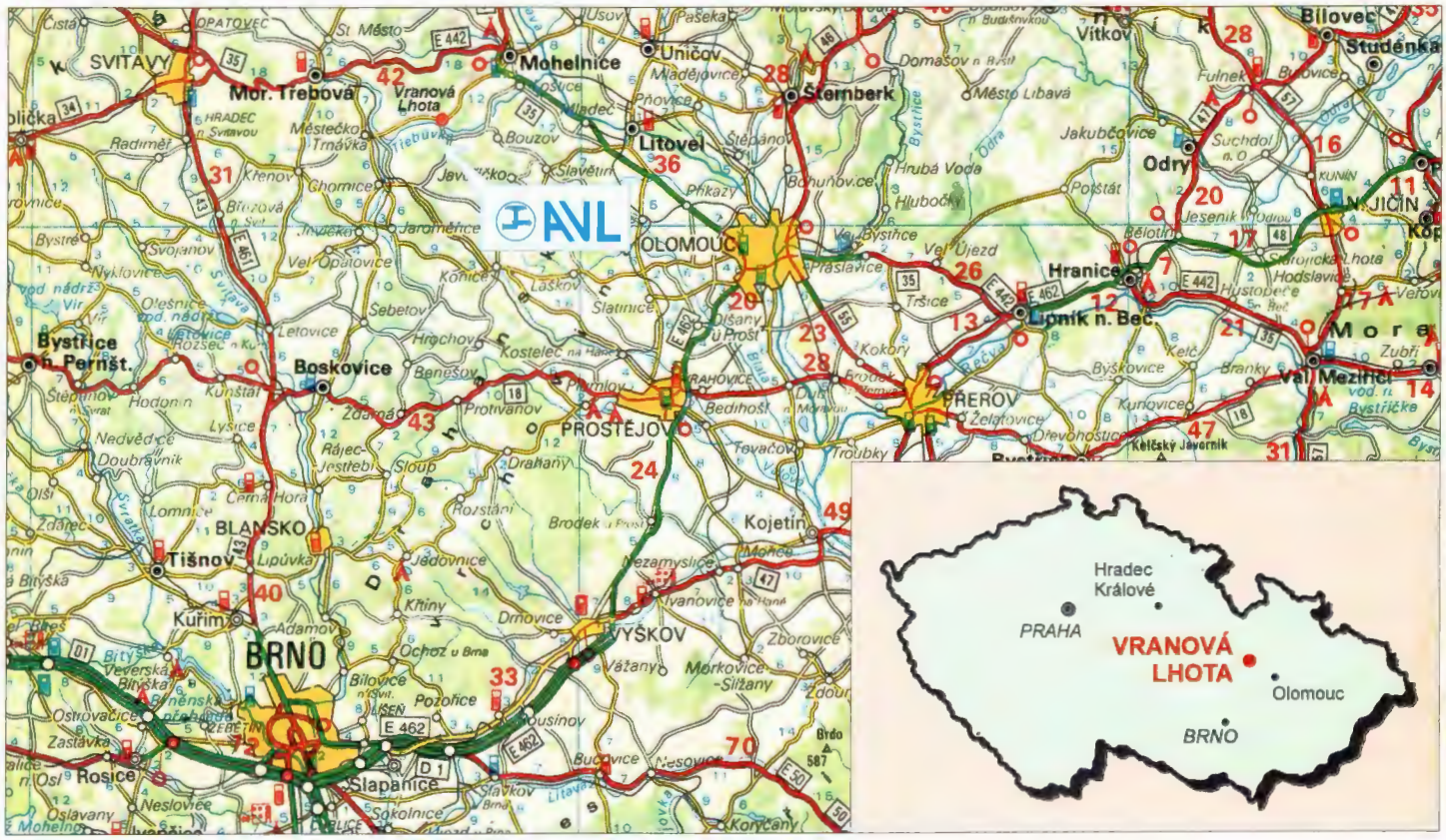

Vyrábí a dodává
Herstellt und liefert
Produces and delivers

AVL

ARMATURKA VRANOVÁ LHOTA a.s.
569 46 Vranová Lhota
Česká republika
Tschechische Republik
Czech Republic
Tel.: 00420(0)462 962 31 * Fax: 00420(0)462 961 53
Tel.: Prodej * Verkauf * Sales: 963 66