ACT

Česká Třebová · Czech Republic

Průmyslové armatury · Industriearmaturen · Industrial valves

SIGMA

Vážený zákazníku!

Průmyslová výroba armatur existuje v České Třebové více než 80 let. Představuje preciznost, bezpečnost a spolehlivost i řešení individuálních problémů. Při tom za desítiletí nashromážděné zkušenosti vedly k rozsáhlému standardnímu výrobnímu programu, ale také stále do specializace pro vývoj a výrobu nových náročnějších typů armatur, a proto se paleta výrobků stále rozšiřuje. Obsahuje od velkých kusově vyráběných armatur přes uzavírací ventily, pojistné ventily, regulační ventily, uzavírací ventily pro jaderné elektrárny, armatury pro biotechnologické procesy, chemický a potravinářský průmysl, speciální armatury a šroubení z korozivzdorné oceli a výkovky z barevných kovů. Naše výrobky jsou doprovázeny kvalitním servisem. Zde nabízíme smlouvy o údržbě, v nouzových případech poskytnutí montérů, dále opravy v našem závodě nebo přímo na zařízení.
Výrobce může po dohodě s odběratelem dodávat i armatury s jinými připojovacími rozměry, z jiného materiálu a s jinými ovládacími pohony než jsou uvedeny v Katalogu.

Sehr geehrte Kunden,

Industrielle Herstellung von Armaturen existiert in Česká Třebová schon seit 80 Jahren und stellt Präzission, Sicherheit, Verlässlichkeit und Lösung von individuellen Problemen, dar. Dabei, durch Jahrzehnte aufgesammelte Erfahrungen, führten zur Schaffung eines umfassenden Standardprogrammes, aber auch zur Spezialisierung in Entwicklung und Herstellung von neuen anspruchsvollen Typen von Armaturen, folglich wird die Palette von Erzeugnissen immerhin erweitert. Sie umfasst Fertigung von grossen stückweise hergestellten Armaturen, Absperrventilen oder Sicherheitsventilen, Absperrventilen für Kernkraftwerke, Ventile für biotechnologische Prozesse und chemische und Lebensmittelindustrie, spezielle Armaturen und Verschraubung aus Rostfreistahlen und Schmiedestücke aus Buntmetallen. Unsere Produkte werden durch umfassende Service-Leistungen ergänzt. Hier reicht unser Angebot vom Wartungsvertrag bis zum Monteureneinsatz und in Notfällen bis zur Reparatur in unseren Werkstätten oder direkt i. d. Anlage.
Nach Vereinbarung mit der Käuferfirma sind wir gerne bereit, auch Armaturen mit anderen Anschlussdimensionen, aus abweichendem Material, ausgestattet mit anderen Betätigungsantrieben, als im Katalog angegeben, zu liefern.

Dear customer,

the industrial production of fittings has existed in Česká Třebová more than 80 years. It represents preciseness, safety and reliability, as well as solutions of individual problems. The experiences gained after decades of work have led to a wide production programme and also to development and production of new demanding kinds of fittings and to the growing and wide assortment of our products. This one ranges from piece production of large fittings to closing valves, safety valves, regulating valves, closing valves for nuclear power plants, fittings for biotechnological processes, chemical and food industry, special fittings and pipe unions of stainless steel and products of non-ferrous metals.
Our products are accompanied with high quality service. We offer contracts for maintenance, in emergency cases we are ready to rend our high quality after-sale service by sending out our experts and carry out requested repairs in our factory or directly on equipment in question.
After an agreement with Customer the producer can deliver armatures with other connection-dimensions made of other kinds of material and equiped with other types of controlling.

Tento výrobní program vám má posloužit pri orientaci o sortimentu u nás vyráběných armatur. Může být také použit pro získání podrobnější obchodně technické dokumentace jednotlivých druhů armatur, kterou vám rádi na váš požadavek zašleme.
V žádosti uveďte vždy číslo katalogového listu, které je uvedeno u každého výrobku.

Dieses Herstellungsprogramm kann für Ihre Orientation über Sortiment der bei uns hergestellten Armaturen dienen. Kann auch für Aneignung von detaillierten handels/technischen Unterlagen von einzelnen Armaturen-Typen, eingesetzt werden und wir sind gerne bereit, dasselbe, gegen Ihre Anforderung, Ihnen einzusenden. In Ihrem Schreiben, wollen Sie, bitte, immer die bei jedem Erzeugnis angeführte Katalog-Nr., angeben.

This production programme will serve to you as an orientation of assortment of fittings manufactured in our factory. It may be also used for detail acquiring of commercial and technical documentation of individual kinds of fittings, which we are ready to send you on request.
Do not forget, please, to put always down in your application the number of catalogue sheet, which is mentioned with each product.

vyrábí a dodává
Herstellt und Liefert
Produces and delivers

ARMATURKA Česká Třebová, a. s.
560 21 Česká Třebová
Telefon (0465 93) 621 11
Telex 19 63 08
Fax (0465 93) 33 50, 33 61
Czech republic

			č. katalog. listu		
Uzavírací ventily	Absperrventile	Closing valves	111—0392—001 111—0392—010		4—7
Regulační armatury	Regelarmaturen	Control fittings	116—0392—011 115—0392—012		8—14
Pojistné armatury	Sicherheitsarmaturen	Safety fittings	112—0392—013 112—0392—014		15—16
Filtr	Filtr	Filter	149—0392—015		14
Šroubení	Verschraubung	Pipe union	135—0392—016		17
Motýlkové klapky	Absperrklappen	Butterfly valves	743—0392—017		17

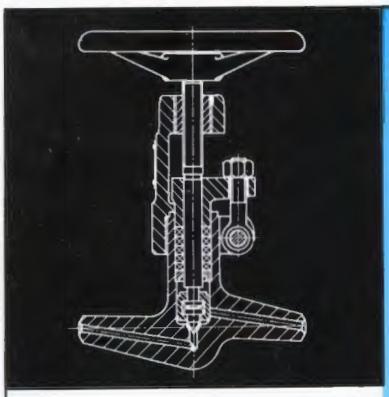

111—0393—001

VENTILY UZAVÍRACÍ

HOCHDRUCKABSPERRVENTILE

CLOSING VALVES

PN 400	DN 6	V 46 121 — 0400
	DN 10	V 46 121 — 3400

Materiál: korozivzdorná nebo legovaná ocel
Werkstoff: Rostfreistahl oder Edelstahl
Material: stainless steel or alloy steel
Použití: pro vodu, vodní páru, agresivní i neagresivní kapaliny a plyny při teplotě do 575 °C
Verwendung: für Wasser, Wasserdampf, agressive und nichtagressive Flüssigkeiten und Gase bei Betriebstemperatur bis 575 °C
Use: for water, water vapour, aggressive and non-agressive liquids and gasses at temperatures up to 575°C

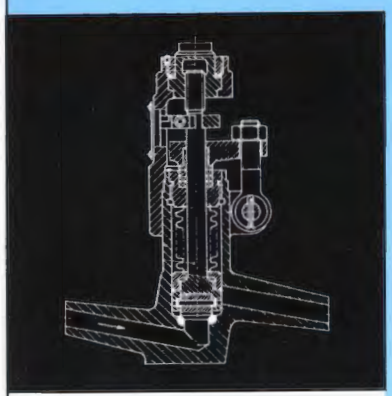

111—0393—002

VENTILY UZAVÍRACÍ VLNOVCOVÉ PRO JADERNÉ ELEKTRÁRNY

FALTENBALG-ABSPERRVENTILE FÜR KERNKRAFTWERKE

CLOSING VALVES WITH WAVE COMPENSATOR FOR NUCLEAR POWER PLANTS

PN 40 — 200 DN 10

Materiál: nerezová a uhlíková ocel
Werkstoff: Austenitischer Rostfreistahl und Kohlstahl
Material: stainless and carbon steel
Použití: v jaderných elektrárnách jako uzavírací orgán pro vodu, páru a další neagresivní i agresivní plyny a kapaliny s max. prac. teplotou do 350 °C.
Verwendung: wie Absperrorgan in Kernkraftwerken für Wasser, Dampf und andere nichtagressive und agressive Gase und Flüssigkeiten, für max. Betriebstemperatur 350 °C.
Use: in nuclear power plants as a closing agent for water, steam and other no-aggressive and aggresive gasses and liquids with max. operating temperature up to 350°C.

Vyrábějí se: s ručním kolem, nástavcem pro dálkové ovládání, kuželovým převodem pro dálk. ovládání, elektropohonem, elektropohonem do hermetické zóny.
Betätigungsart: Handrad, Fernbetätigung, Kegelragetriebe für Fernbetätigung, Elektroantrieb, Elektroantrieb für hermetische Zone.
They are manufactured: with a hand wheel, with an extension piece for remote control, with bevel gears for remote control, with el. actuation, with el. actuation for hermetic area

MEMBRÁNOVÉ UZAVÍRACÍ VENTILY DN 25 až 65

MEMBRANABSPERRVENTILE FÜR KEIMFREIE BETRIEBE DN 25—65

DIAPHRAGM CLOSING VALVES DN 25—65

Materiál: austenitická korozivzdorná ocel
Werkstoff: Austenitischer Rostfreistahl
Material: austenitic stainless steel
Použití: jako uzavírací orgán pro neagresivní i agresivní plynné a kapalné látky pro sterilizační oblasti v biotechnologii, farmaceutickém a potravinářském průmyslu.
Maximální pracovní teplota 140 °C.
Verwendung: Wie Absperrorgan für den Sterilbereich in der Biotechnologie. Lebensmittelindustrie und Pharmazie für normale und teilweise agressive gasförmige und flüssige Arbeitsmedien.
Max. Betrebstemperatur 140 °C.
Use: as a closing agent for non-aggressive and aggressive gass and liquid media for sterile areas in biotechnology, pharmaceutical and food industry.
Max. operating temperature 140°C.

BPU 10 PN 10, DN 25—65

Membránové uzavírací ventily přepážkové přímé, s ručním kolem.
Membranabsperrventile mit Dichtsteg und Handrad.
Diaphragm direct closing valves with partitions and hand wheel.

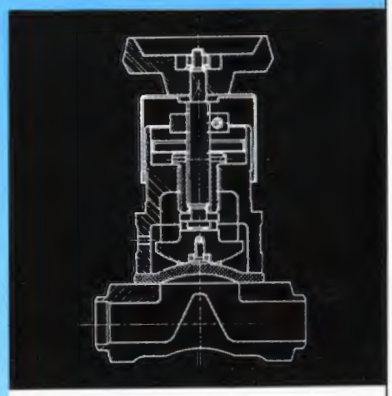

111—0393—003

BPU 12

MUVP přímé s pneumatickým membránovým pohonem s funkcí O—Z, pružina zavírá.
Membranabsperrventile mit Dichtsteg, mit pneumatischem Membranantrieb, mit AUF/Zu Funktion — Feder schliesst.
Diaphragm direct closing valves with pneumatic diaphragm actuator, with function 0—C, spring closes.

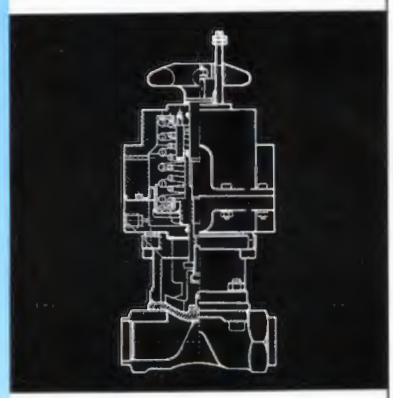

111—0393—004

BPU 16 PN 6

MUVP přímé s pneumatickým membránovým pohonem s funkcí O—Z, pružina otevírá.
Membranabsperrventile mit Dichtsteg, mit pneumatischem Membranantrieb mit AUF/ZU Funktion — Feder öffnet.
Diaphragm direct closing valves with pneumatic diaphragm actuator, with function O—C, spring opens.

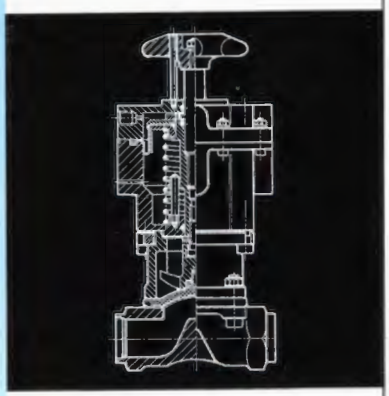

111—0393—004

BPR 14 PN 6, PN 4

MUVP přímé s pneumatickým membránovým regulačním pohonem s funkcí pružina zavírá.
Membranabsperrventile mit Dichtsteg, mit pneumatischem Membranregelantrieb, mit Funktion Feder schliesst.
Diaphragm direct closing valves with pneumatic diaphragm regulating actuator, with function spring closes.

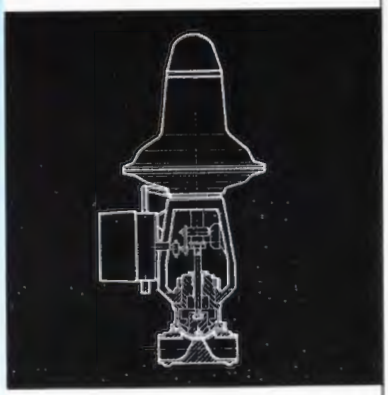

111—0393—005

111—0393—005

BPR 17 PN 6

MUVP přímé s pneumatickým membránovým regulačním pohonem s funkcí pružina otevírá.
Membranabsperrventile mit Dichtsteg, mit pneumatischem Membranregelantrieb, mit Funktion Feder öffnet
Diaphragm direct closing valves with pneumatic diaphragm regulating actuator, with function spring opens.

MEMBRÁNOVÉ UZAVÍRACÍ VENTILY SEDLOVÉ PN 6, DN 6 AŽ 25

MEMBRANABSPERRVENTILE MIT DICHTUNGSSITZ

SEAT DIAPHRAGM CLOSING VALVES PN 6, DN 6—25

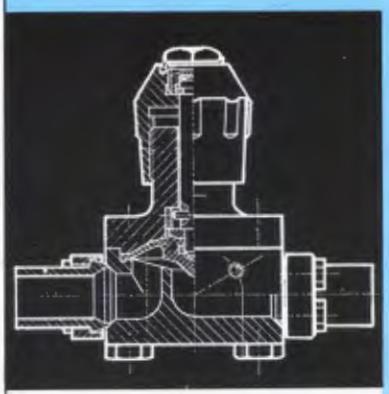

111—0393—006

BSU 30 PN 6, DN 6—25

Ventil sedlový přímý, s ručním kolem.
Membranabsperrventile mit Dichtungssitz, mit Handrad.
Seat direct valve with hand wheel.

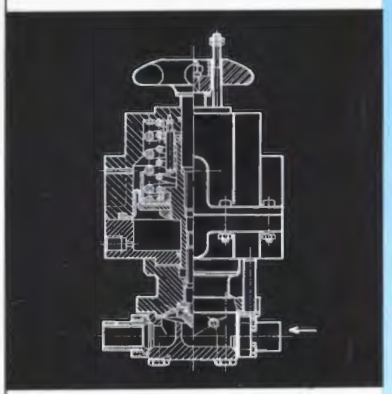

111—0393—007

BSU 31 PN 6, DN 6—25

Přímý s pneumatickým membránovým pohonem s funkcí O—Z, pružina zavírá.
Membranabsperrventile mit Dichtungssitz, mit pneumatischem Membranantrieb, mit AUF/ZU Funktion — Feder schliesst.
Direct with pneumatic diaphragm actuator with function O—C, spring closes.

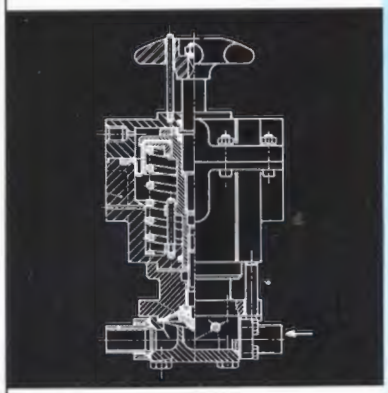

111—0393—007

BSU 34 PN 6, DN 6—25

přímý s pneumatickým membránovým pohonem s funkcí O—Z, pružina otevírá.
Membranabsperrventile mit Dichtungssitz, mit pneumatischem Membranantrieb, mit AUF/ZU Funktion — Feder öffnet.
Direct with pneumatic diaphragm actuator with function O—C, spring opens.

BSU 32 PN 6, DN 6—25

Dvoumembránový uzavírací ventil trojcestný s ručním kolem.
Zweimembranabsperrventile mit Dichtungssitz und Handrad.
Double-diaphragm three-way closing valve with hand wheel.

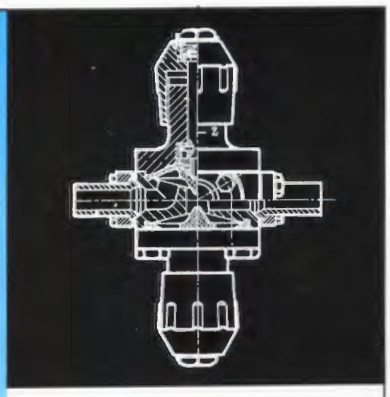

111—0393—008

BSU 33 PN 6, DN 6—25

Dvoumembránový uzavírací ventil trojcestný s pneumatickým membránovým pohonem s funkcí O—Z, pružina zavírá.
Zweimembranabsperrventile mit Dichtungssitz, mit pneumatischem Membranantrieb, mit AUF/ZU Funktion — Feder schliesst.
Double diaphragm three-way closing valve with pneumatic diaphragm actuator, with function O—C, spring closes.

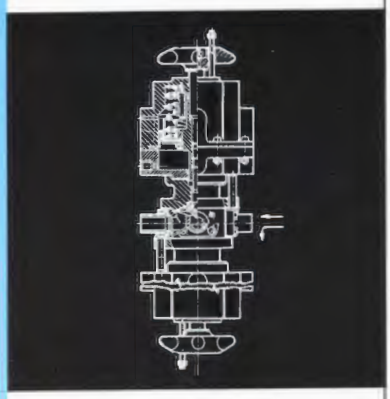

111—0393—009

BSU 35 PN 6, DN 6—25

Dvoumembránový uzavírací ventil trojcestný s pneumatickým membránovým pohonem s funkcí O—Z, pružina otevírá.
Zweimembranabsperrventile mit Dichtungssitz, mit pneumatischem Membranantireb, mit AUF/ZU Funktion — Feder öffnet.
Double diaphragm three-way closing valve with pneumatic diaphragm actuator, with function O—C, spring opens.

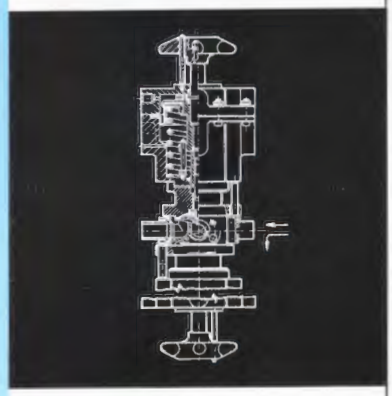

111—0393—009

VENTIL STŘÍDACÍ

VERTEILUNGSVENTIL

DISTRIBUTING VALVE

PN 40 DN 25

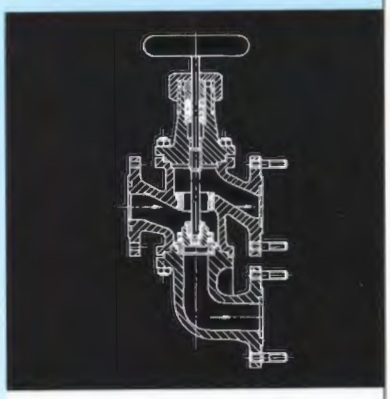

111—0393—010

Materiál:	ocelolitina 42 26 43
Werkstoff:	stahlguss GSC-25
Material:	cast steel 42 26 43
Použití:	pro rozvod čpavku NH_3 ve stavu plynném nebo kapalném, při teplotách —40 až 100 °C.
Verwendung:	für Ammoniak NH_3 in gasförmigem und flüessiegem Zustand. Max. Betriebstemperatur: —40 °C bis 100 °C.
Use:	for distribution of ammonia NH_3 in liquid or gasseous state at temperatures ranging from —40 up to 100°C.

REGULAČNÍ VENTILY ŘADY SRV

STELLVENTILE BAUREIHE SRV

REGULATING VALVES SRV SERIES

Použití: pro regulaci neagresivních i agresivních plynů a par
Verwendung: für nichtagressive und agressive Flüssigkeiten, Gase und Dämpfe
Use: for regulation of non-aggressive and aggressive gasses and vapours

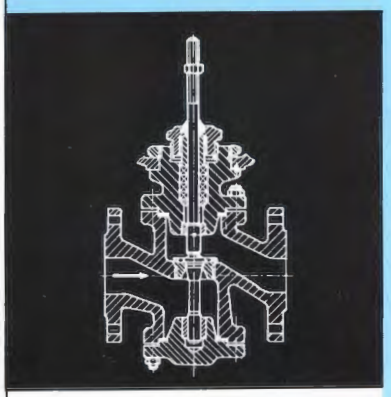

116—0393—011

SRV 12 JEDNOSEDLOVÝ REGULAČNÍ VENTIL

SRV 12 EINSISTZ-STELLVENTIL

SRV 12 SINGLE-SEAT REGULATING VALVE

PN 16—PN 40 DN 15—DN 150

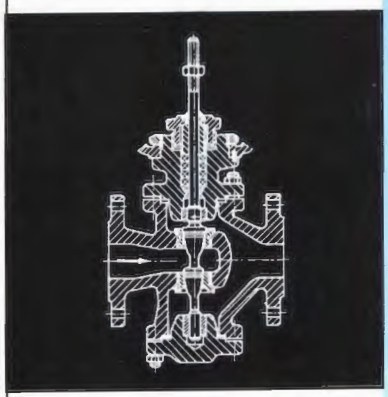

116—0393—011

SRV 22 DVOUSEDLOVÝ REGULAČNÍ VENTIL

SRV 22 DOPPELSITZ STELLVENTIL

SRV 22 DOUBLE-SEAT REGULATING VALVE

PN 16—PN40 DN 25—DN 200

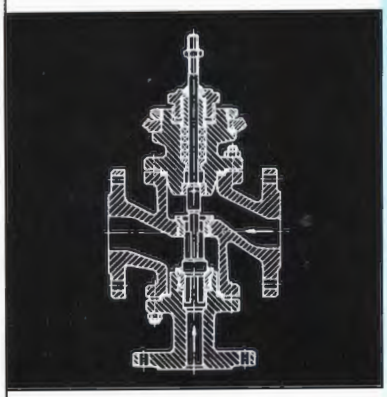

116—0393—011

SRV 14 TROJCESTNÝ SMĚŠOVACÍ VENTIL

SRV 14 DREIWEGE MISCHVENTIL

SRV 14 THREE-WAY MIXING VALVE

PN 16—PN 40 DN 25—DN 200

SESTAVENÍ EVIDENČNÍHO ČÍSLA
PRODUKTSCHLÜSSEL FÜR BESTELLUNG
ASSEMBLY OF CONTROL NUMBER

SRV E 12 1 1 1 1 1 1 16 / 1 40

1. Druh ovládání
   Betätigungsart
   Kind of control
2. Číslo typu
   Typenbezeichnung
   Type number
3. Průtočná charakteristika
   Kennlinie
   Flow characteristic
4. Průtočný součinitel k_{vs}
   K_{vs} — Werte
   Flow coefficient k_{vs}
5. Úprava těsnicích ploch přírub
   Flanschendichtflächen
   Adjustment of flange sealing surfaces
6. Materiál
   Gehäusewerkstaff
   Material
7. Druh ucpávkového těsnění
   Stopfbuchsenpackung
   Kind of packing set
8. Provedení ucpávkového víka
   Oberteilausführung
   Design of stuffing box cover
9. Jmenovitý tlak PN
   Nenndruck PN
   Nominal pressure PN
10. Nejvyšší pracovní teplota °C
    Max. Betriebstemperatur °C
    Maximum working temperature °C
11. Jmenovitá světlost DN
    Nennweite DN
    Nominal diameter DN

Vysvětlivky:
1.) Elektrický pohon — E
Pneumatický pohon — P
Elektrohydraulický pohon — EH
2.) 12 — jednosedlový ventil
22 — dvousedlový ventil
14 — trojcestný směšovací v.
3.) 1 — lineární
2 — rovnoprocentní
4.) 1, 2, 3, 4, 5 — pro SRV 12
6, 7, 8 — pro SRV 22
9 — pro SRV 14
5.) 1 — hrubá těsnicí lišta pro PN 16 a PN 40
2 — těsnicí lišta s výkružkem pro PN 40
6.) 1 — uhlíková ocel na odlitky 422643
2 — austenitická korozivzdorná ocel 422931
7.) 1 — bezasbestové těsnění
2 — těsnicí manžety z teflonu (do 200 °C)
8.) 1 — normální ucpávkové víko
2 — ucpávkové víko s chladičem
3 — ucpávkové víko s vlnovcem
9.) 16 — PN 16
40 — PN 40
10.) 1 — do 200 °C
2 — do 300 °C

Erläuterungen:
1.) Elektroantrieb — E
Pneumatischer Antrieb — P
Elektrohydraulischer Antrieb — EH
2.) 12 — Einsitzventil
22 — Doppelsitzventil
14 — Dreiwege Mischventil
3.) 1 — Linear
2— Gleichprozentig
4.) 1 —, 2 —, 3 —, 4 —, 5 — für SRV 12
6 —, 7 —, 8 — für SRV 22
9 — für SRV 14
5.) 1 — Dichtleische From C DIN 2526
2 — Dichtleiste From N DIN 2526
6.) 1 — W. Nr. 1.0169 (GsC 25)
2 — W. Nr. 1.4312 (G X 10 CrNi18)
7.) 1 — Dichstungsmaterial bis 300 °C
2 — PTFE Packung (bis 200 °C)
8.) 1 — Normales Oberteil
2 — Oberteil mit Kühlrippen
3 — Oberteil mit Faltenbalg
9.) 16 — PN 16
40 — PN 40
10.) 1 — bis 200 °C
2 — bis 300 °C

Explanation:
1.) Electric actuator — E
Pneumatic actuator — P
Electro-hydraulic actuator — EH
2.) 12 — single-seat valve
22 — double-seat valve
14 — three-way mixing valve
3.) 1 — linear
2 — with equipercentage characteristic
4.) 1 —, 2 —, 3 —, 4 —, 5 — for SRV 12
6 —, 7 —, 8 — for SRV 22
9 — for SRV 14
5.) 1 — Rough sealing surface for PN 16 and PN 40
2 — Sealing surface with circular recess for PN 40
6.) 1 — Carbon steel for casting 422643
2 — Austenitic stainless steel 422931
7.) 1 — Asbestoless sealing
2 — Sealing collars of teflon up to 200 °C
8.) 1 — normal stuffing box cover
2 — stuffing box cover with cooler
3 — stuffing box cover with wave compresator
9.) 16 — PN 16
40 — PN 40
10.) 1 — up to 200°C
2 — up to 300°C

REGULAČNÍ VENTILY SRV 12, 22, 14 S POHONY
STELLVENTILE SRV 12, 22, 14 MIT ANTRIEBE
REGULATING VALVES SRV 12, 22, 14 WITH ACTUATORS

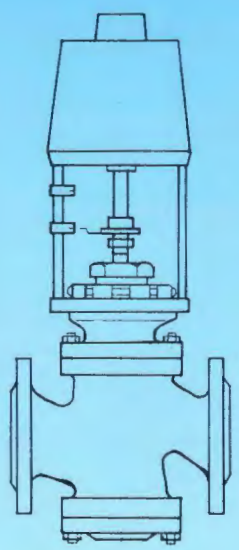

SRV 12
elektrický pohon
elektrische Stellantriebe
Electric actuator

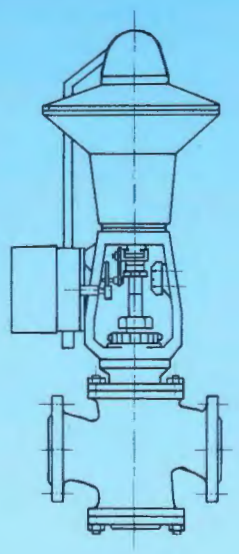

SRV 12
pneumatický pohon
pneumatische Stellantriebe
Pneumatic actuator

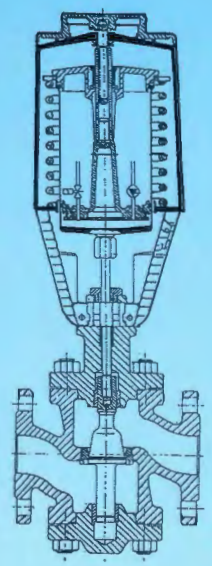

SRV 12
pohon Landis-Gyr
Antrieb Landis-Gyr
actuator Landis-Gyr

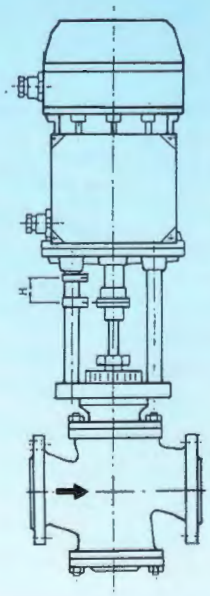

SRV 12
elektrohydraulický pohon
elektrohydraulisch Antrieb
elektro-hydraulic actuator

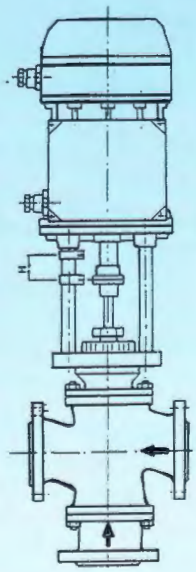

SRV 14
elektrohydraulický pohon
elektrohydraulisch Antrieb
electro-hydraulic actuator

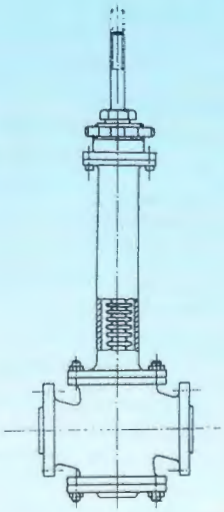

SRV 12
s vlnovcem
mit Faltenbalg
with bellows

VENTILY REGULAČNÍ, NAPÁJECÍ, NÁJIZDĚCÍ

REGELVENTILE, SPEISEVENTILE, ANFAHRVENTILE, EINSPRITZVENTILE

REGULATING VALVES, FEEDING, STARTING

PN 10—400 DN 15—300 x 600 T_{max} — 550 °C

Použití: pro regulaci neagresivních plynů, kapalin a par
Verwendung: für Wasserdampf und nichtagressive Gase und Flüssigkeiten
Use: for regulation of non-aggressive gasses, liquids and vapours

Příklad sestavení evidenčního čísla: Produktschlüssel für Bestellung Assembly of control number

G 40 1 1 5 5 100/400 -100

1. Označení skupiny
   Ventilgruppebezeichnung
   Marking of group
2. Typové číslo
   Typennummber
   Type number
3. Směr proudění
   Durchflussrichtung
   Flow direction
4. Připojení
   Anschlussart
   Connection
5. Ovládání
   Betätigung
   Control
6. Materiál
   Werkstoff
   Material
7. Jmenovitý tlak PN
   Nenndruck PN
   Pressure nominal PN
8. Nejvyšší prac. teplota °C
   Max. Betriebstemperatur °C
   Max. operating temperature °C
9. Jmenovitá světlost DN
   Nennweite DN
   Nominal diameter DN

Vysvětlivky:
ad 1.: Označení skupiny G — ventily regulační
ad 2.: Typové číslo
G 40 — ventily regulační pákové, jednosedlové
G 41 — ventily regulační pákové, jednosedlové s rozšířeným výstupem
G 45 — ventily regulační pákové dvousedlové
G 46 — ventily regulační pákové, dvousedlové s rozšíř. výstupem
G 47 — ventily regulační napájecí, pákové, dvousedlové
G 55 — ventily, regulační napájecí, pákové, jednosedlové
G 92 — ventily regulační najížděcí
ad 3.: Směr proudění
1 — přímé
2 — nárožní
ad 4.: Připojení
1 — přírubové
2 — přivařovací
ad 5.: Ovládání
5 — upraveno pro dálkové ovládání
ad 6.: Materiál
2 — ocel na odlitky slitinová
4 — ocel kovaná uhlíková
5 — ocel na odlitky uhlíková

Erläuterungen:
ad 1.: Ventilgruppezeichnung G — Regelventile
ad 2.: Typennummer
G 40 — Einsitz-Regelventil mit Hebel
G 41 — Einsitz-Regelventil mit Hebel und Erweiterung
G 45 — Doppelsitz-Regelventil mit Hebel
G 46 — Doppelsitz-Regelventil mit Hebel und Erweiterung
G 47 — Doppelsitz-Speiseventil mit Hebel
G 55 — Einsitz-Speiseventil mit Hebel
G 92 — Anfahrventil
ad 3.: Durchflussrichtung
1 — Durchgangsventil
2 — Eckventil
ad 4.: Anschlussart
1 — Flanschenanschluss
2 — Mit Einschweissenden
ad 5.: Betätigung
5 — Für Fernbetätigung
ad 6.: Werkstoff
2 — Edelstahlguss
4 — Geschmiedete Kohlstahl
5 — Stahlguss

Explanation:
ad 1.: Marking of group G — regulating valves
ad 2.: Type number
G 40 — lever regulating valves, single seat
G 41 — lever regulating valves, single seat with extended outlet
G 45 — lever regulating valves, double seat
G 46 — lever double seat regulating valves, with extendid outlet
G 47 — lever double seat regulating valves, feeding
G 55 — lever single seat regulating valves, feeding
G 92 — regulating valves, running, (starting)
ad 3.: Flow direction
1 — direct
2 — angle
ad 4.: Connection
1 — flanged
2 — welding
ad 5.: Control
5 — adjusted for remote control
ad 6.: Material
2 — cast alloy steel
4 — forged carbon steel
5 — carbon cast steel

G 40 115—510/400—200

G 40 115—516/400—200

G 40 115—525/400—200

G 40 115—540/400—200

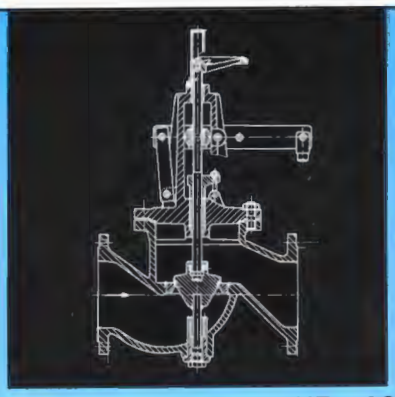

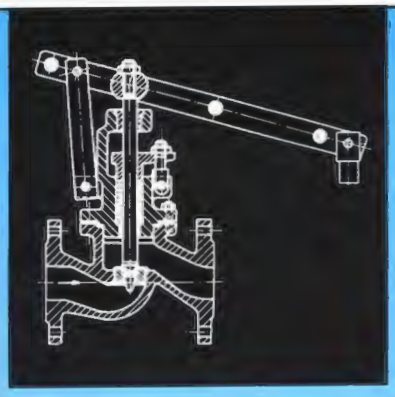

G 40 115—540/400—15
—25
—40
—65

115—0393—012

G 40 115—540/400—100
—150

G 40 115—5100/400—25
—40
—65
—100

G 40 115—2100/475—65

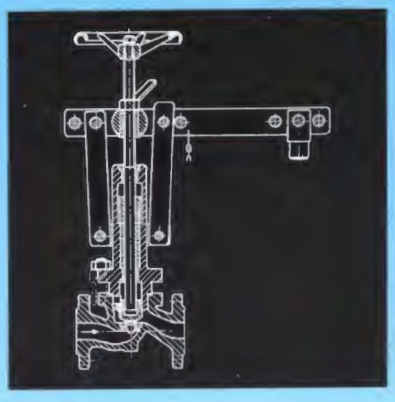

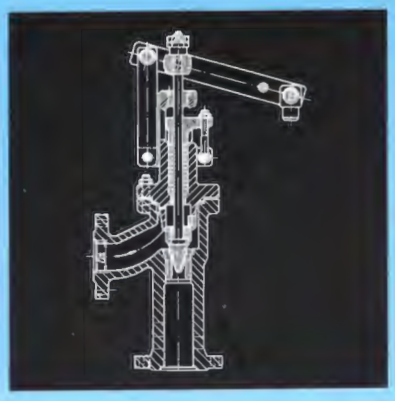

G 40 215—5100/400—65

G 40 215—540/400—65

G 40 125—4160/400—40

G 40 125—4250/400—40

G 40 125—2250/475—25
—40

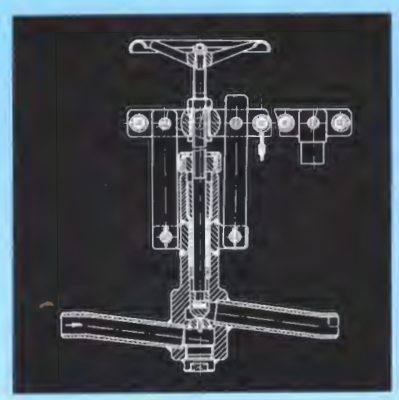

G 40 225—2250/475—25

G 40 225—5100/400—50

G 40 225—5250/400—50

G 40 225—5400/400—40
—50

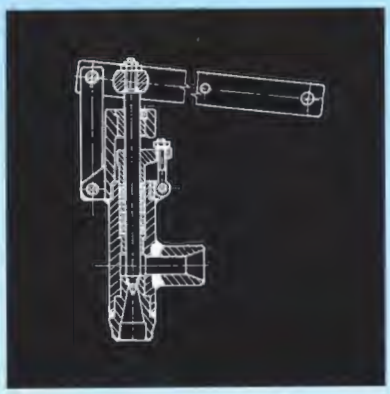

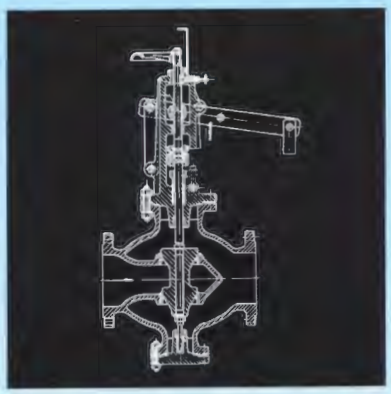

G 45 115—516/400—300

G 45 115—540/400—150
—200

G 45 115—240/475—200

G 41 115—5250/400—40/100
—65/150

G 41 115—2250/550—65/150
—40/100

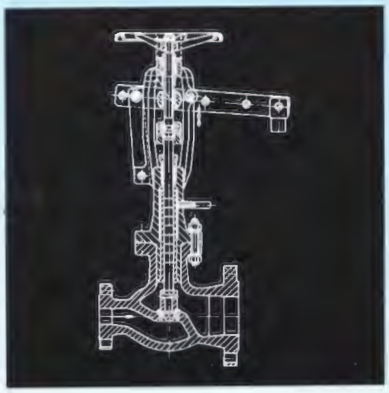

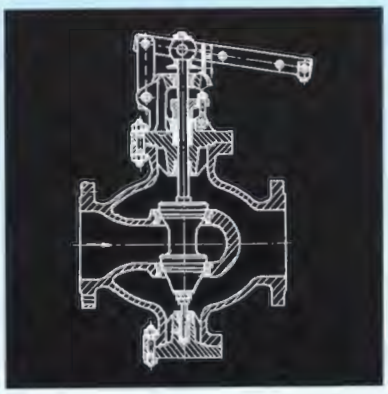

G 45 115—525/400—200

G 45 115—540/400—150
—200

G 45 115—240/475—150
—200

G 45 115—564/400—150

G 45 115—264/475—150

G 45 115—5100/400—150

G 45 115—2100/475—150

G 45 115 540/400—400

G 45 525/400—400

G 45 516/400—400

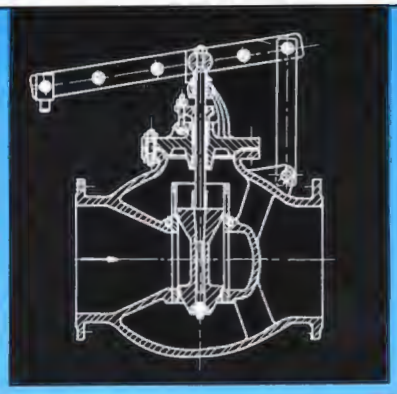

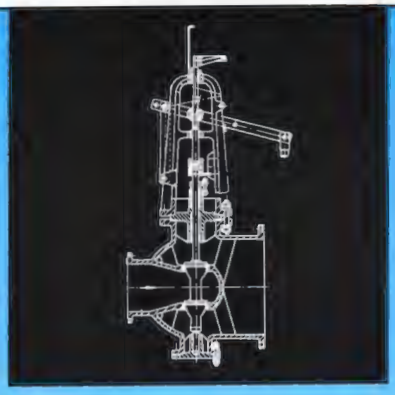

G 46 115—540/400—100/200
—150/300
—200/400

G 46 115—240/475—100/200
—150/300
—200/400

115—0392—012

G 45 125—540/400—300

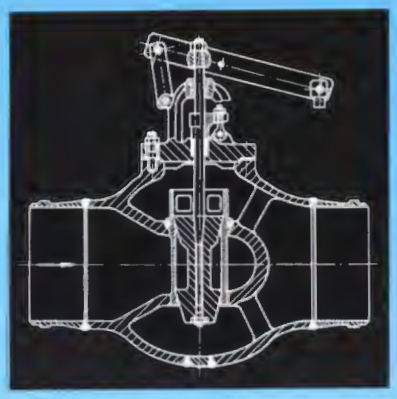

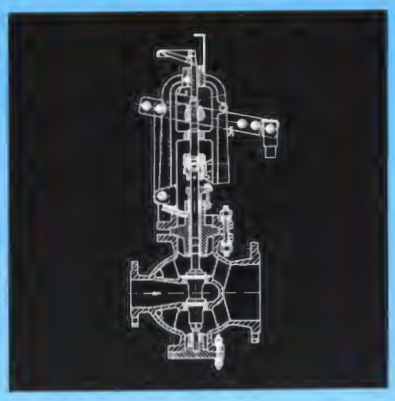

G 46 115—2160/550—65/125

G 46 115 2160/550—150/300

G 46 115 2250/550—150/300

G 46 115 216/475—300/600

G 46 115 516/400—300/600

G 46 115 540/400—250/500

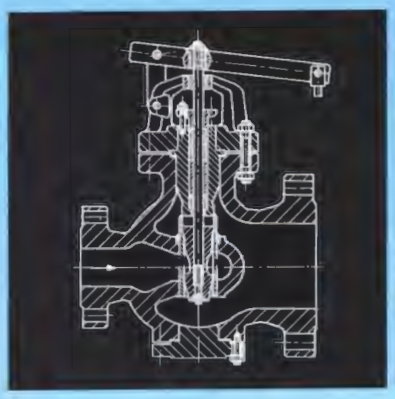

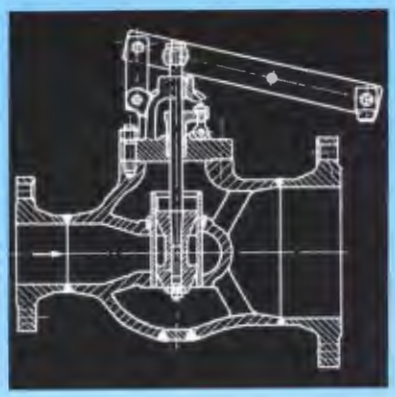

G 46 115—2100/475—65/150
—100/200
—125/250
—150/300
—200/300

G 46 115—5100/400—150/300
—200/300

G 46 115 2160/550—150/300
100/200

G 46 115 2250/550—150/300

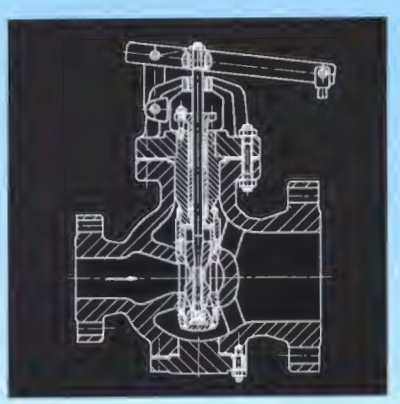

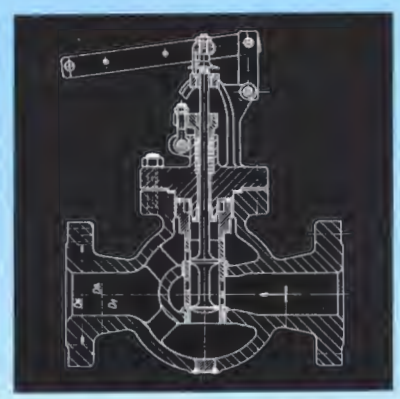

G 47 115—5250/300—150
—200
—250

G 46 125—2100/475—65/150
—100/200
—125/250
—150/300
—200/300
—300/400

G 46 125—5100/400—65/150
—100/200
—125/250
—150/300
—200/300
—300/400

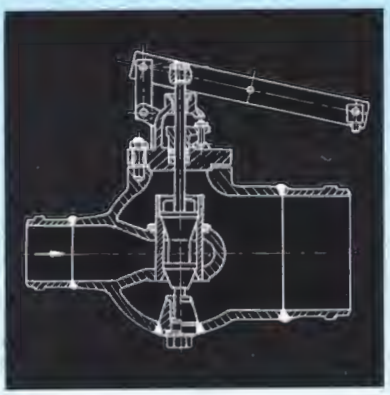

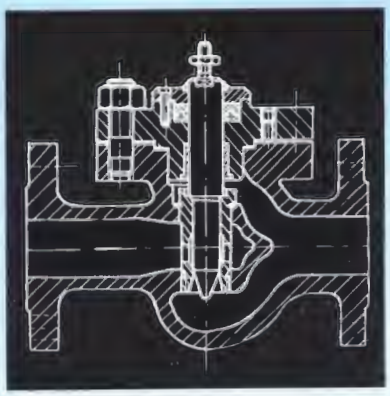

G 55 115—540/400—50
—65
—80

G 55 115—564/400—50
—65
—80

G 47 125—5250/300—125
—150
—200
—250

G 47 125—5320/300—150
—200
—250
—300

G 47 125—5500/300—300

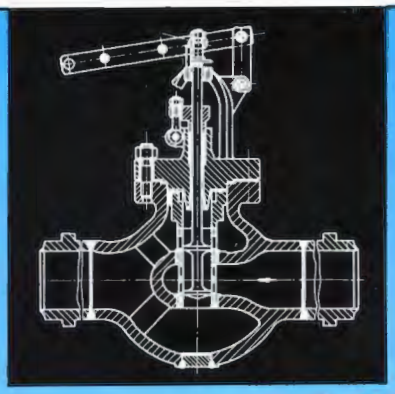

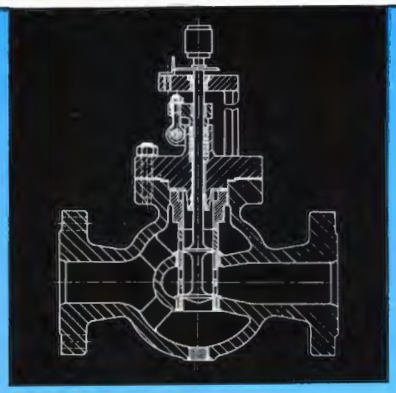

G 55 115—5250/300—150

115—0392—012

G 55 115—5100/400— 80
—100
—125
—150

G 55 115—5160/400— 80
—100
—125
—150

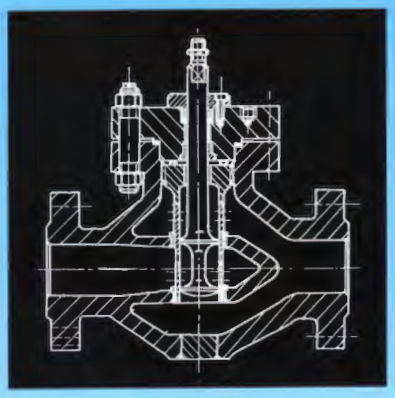

G 55 125—5160/300—250

G 55 115—5160/400—200

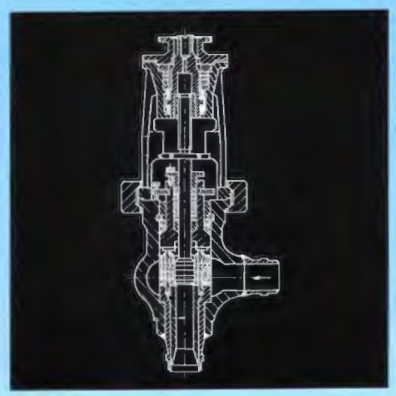

G 92 225—2400/500—150

FILTRY KF

FILTR KF

KF FILTER

PN 10

DN 25

Materiál: konstrukční plast
Werkstoff: Kunststoff
Material: plastic material for construction

Použití: pro mechanické filtrování vody a dalších pracovních látek podle odolnosti použitého materiálu v teplotním rozmezí od —10 do 60 °C.

Verwendung: für mechanische Filtration von Wasser, Luft und anderen Arbeitsstoffen in Abhängigkeit auf verwendeten Werkstoffen, für max. Betriebstemperatur von —10 °C bis 60 °C.

Use: for mechanical filtration of water, air and other media, according to resistance of used material, for temperatures ranging from —10°C up to +60°C.

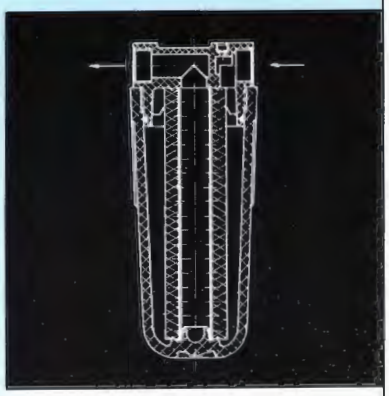

147—0393—015

HAVARIJNÍ UZÁVĚR

HAVARIEVENTIL

EMERGENCY VALVES

PN 25 DN 25 až 200

Max. pracovní teplota:	bez chladící soustavy	do 130 °C
	s chladící soustavou	do 300 °C
Max. Betriebstemperatur:	ohne Kühleinrichtung bis	130 °C
	mit Kühleinrichtung bis	300 °C
Max. operating temperature:	without cooling unit up to	130 °C
	with cooling unit up to	300 °C

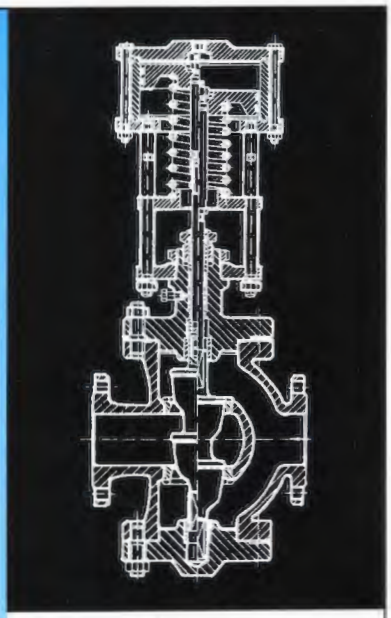

Hu-02
112—0393—013

Materiál: ocelolitina 422643
Použití: Havarieventil slouží k automatickému uzavírání a otevírání průtoku pracovního media potrubím v závislosti na výpadku nebo přivedení el. energie. Jsou určeny pro vstupní potrubí primárních okruhů teplosměnných stanic a chrání je před poškozením vzniklým z přerušení dodávky el. energie.

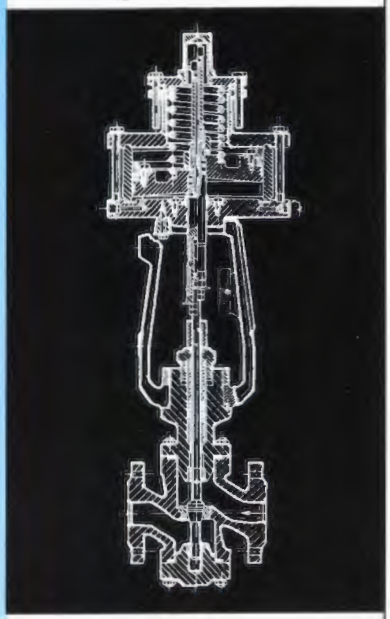

Hu-03
112—0393—013

Werkstoff: Stahlguss GsC 25
Verwendung: automatisch arbeitendes Havarieventil welches beim Stromausfall schliesst. Es wird für Eintrittsleitungen der Primärkreisen der Wärmestationen bestimmt, welche bei dem Stromausfallen vor Beschädigung schützt.

Material: cast steel 422643
Use: Emergency valves serve for automatic closing and opening of medium flow through piping in dependence to el. energy supply or emergency. They are used for inlet piping of primary circuits of heat — exchanging stations and protect them against damage arising during breaking of electric power supply.

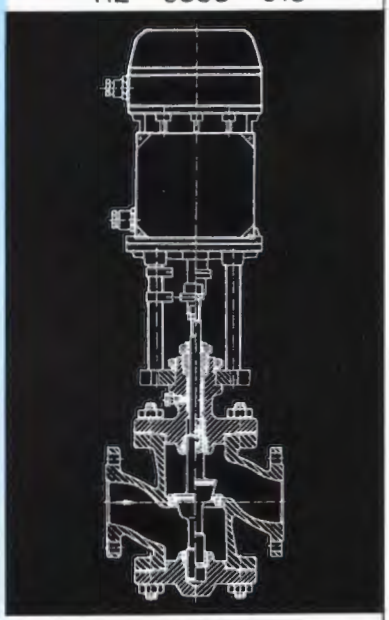

Hu-08
112—0393—013

PLNOZDVIŽNÝ POJISTNÝ VENTIL S PŘÍDAVNÝM ZATÍŽENÍM — SiZ 1508

VOLLHUBT SICHERHEITSVENTIL MIT ZUSATZBELASTUNG TYP SiZ 1508

SAFETY VALVE WITH ADDITIONAL LOADING — SiZ 1508

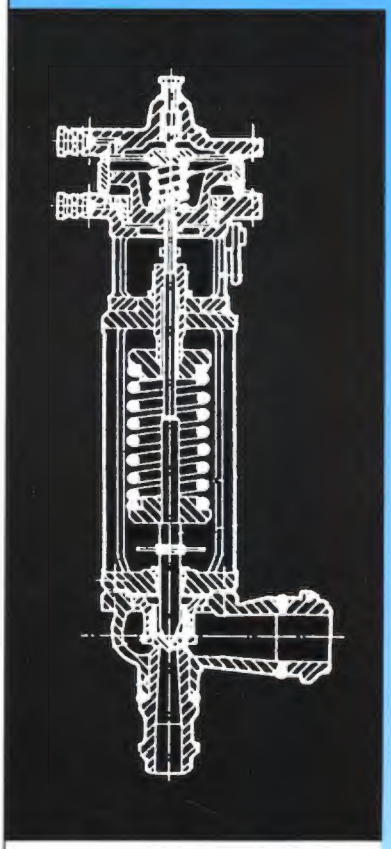

112—0393—014

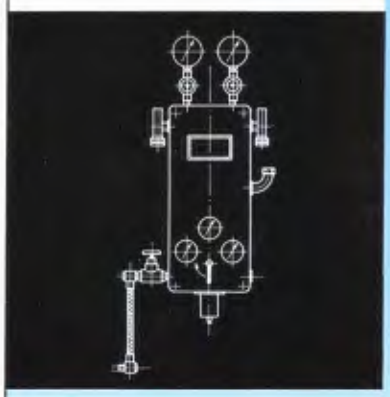

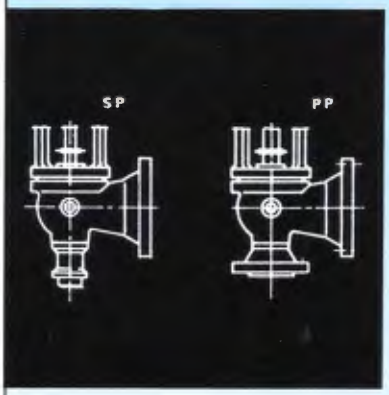

PN 400 DN 25 x 40 až 350 x 600

Materiál: 11 416, 15 128
Použití: pro vodní páru, vzduch, neagresivní plyny a páry do teploty 575 °C

Řídicí přístroj pro automatické ovládání pojistných ventilů s přídavným zatížením.

Werkstoff: Kohlstahl 11 416, Edelstahl 15 128
Verwendung: für Wasserdampf, Luft und nichtagressive Gase und Dämpfe für max. Betriebstemperatur 575 °C

Steuergerät für automatische Steuerung von Vollhub-Sicherheitsvetilen mit Zusatzbelastung

Material: 11 416, 15 128
Use: for water vapour, air, non-aggressive gasses and vapours to temperature 575 °C

Control apparatus for automatic control of safety valves with additional loading.

Pojistný ventil s přídavným zatížením je armatura, která samočinně jistí tlakové zařízení (parní kotle, potrubí, redukční stanice, odběry z turbin, tlakové nádoby apod.) proti nedovolenému zvýšení přetlaku nad přípustnou mez.

Das Sicherheitsventil mit Zusatzbelastung eine Armatur wird, welche selbsttätig eine Druckanlage (Dampfkessel und deren Leitungen, Reduzierstationen, Turbinenanzapfungen, Druckbehälter u. a.) gegen unzulässigen Drucksteigerungen über gestatene Grenze sichert.

Safety valve with additional loading is a valve unit which automatically protects pressure equipments (e. g. steam boilers, their piping, stepdown stations, turbines' extractions, pressure vessels etc.) against inadmissible inside pressure rise (pressure above the permissible limit).

Těleso má tvar usnadňující proudění s dýzovitým vstupním hrdlem, což zmenšuje chvění a hluk při výfuku; pružinové zatížení pomocí šroubovité pružiny; tlakovzdušný válec s vestavěným diferenciálním pístem pro přídavné zatížení k dosažení velké těsnicí síly; tlumicí pružinu k seřízení příznivé otevírací charakteristiky.

Připojení pro zatěžovací a zdvihový vzduch na tlakovzdušném válci.

Ventily jsou vhodné pro tlumiče hluku s protitlakem do 25 % otevíracího tlaku.

Nálitky na tělese pro podpěrné vačky k zachycení reakčních sil.

Ventily se zavzdušňují pomocí řídicího přístroje nebo skupiny zavzdušňovacích ventilů. Nastavení tlaku zajištěno pojistnou objímkou. Kuželku je možno při tlakových zkouškách zablokovat pojistným přípravkem (je připevněn na tělese.)

Strömungsgünstige Gehäuseform mit düsenförmigem Eintrittsstutzen, daher garäuscharmes und flatterfreies Abblasen; Federbalastung durch Schraubenfeder; Druckluftzylinder mit eingebautem Differentialkolben für die Zusatzbelastung zum Erreichen grosser Dichtkräfte; Anschlagfeder zum Einregulieren der günstigsten Abblasecharakteristik.

Anschlüsse für Belastungs-und Hubluft am Druckluftzylinder.

Ventile geeignet für Schalldämpfer mit Gegendruck bis 25 % des Abblasedrucks.

Gussaugem am Gehäuse für Stütznocken zur Aufnahme der Reaktionskräfte.

Ventile über Steuergerät der Anlüftventilgruppe anlüftbar: Druckeinstellung durch Sperrhülse gesichert. Ventilkegel bei Druckproben durch Blockiereisen (am Ventil befestigt) blockierbar.

The body has a shape, which makes the flow easier. The inlet branch is of nozzle type, which lowers vibration and noise during exhaust. Another characteristic feature is: the spring loading by means of coiled spring, pressure-air cylinder with built-in differential piston for additional loading, for possibility of great sealing force and dampening spring for adjustment of favourable opening characteristic.

Connection is provided for loading and lifting air on the pressure-air cylinder.

The valves are suitable for noise dampers with counterpressure to the 25% of opening pressure.

Cast-on lugs on the body serves for supporting cams for catching of reaction forces.

The valves are aerated by means of control device or group of aerating valves. The setting of pressure is ensured by safety sleeve. The plug may be, during pressure test blocked by means of safety device (it is fixed on the body).

Druhy připojení: SS — na obou stranách přivařovací konce
SP — vstup přivařovací konec, výstup příruba
PP — na obou stranách příruby

Anschlussarten: SS — beiderseits Schweisseden,
SP — Eintritt Schweisseden, Austritt Flansch
PP — beidersteits Flansch

Kinds of connection: SS — welding ends on both sides
SP — inlet—welding end, outlet—flange
PP — flanges on both sides

SPECIÁLNÍ ŠROUBENÍ
pro chemický a potravinářský průmysl
SPEZIALVERSCHRAUBUNG
für Lebensmittel-und Chemische-industrie
SPECIAL PIPE UNION
particularly for chemical and food industry

PN 25, 40 TYP GU, SMS, DIN DN 8—100

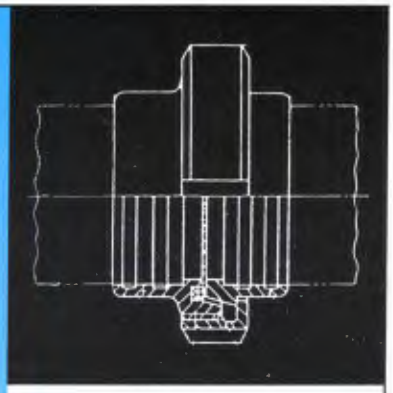

135—0393—016

Použití:
Speciální strojírenské šroubení je určeno pro potrubní systémy a taková zařízení, kde jsou z důvodu použití především v potravinářském, chemickém a dalším průmyslu kladeny mimořádné požadavky na kvalitu použitého materiálu, který musí zaručovat vysokou chemickou odolnost a zdravotní nezávadnost.

Verwendung:
Diese speziale Verschraubung für Leitungssysteme und solche Anlagen bestimmt wird, wo auf Grund der Verwendung vorwiegend in der Lebensmittelindustrie, Chemie und weiteren Industriegebieten wo ausserordentliche Vorderungen auf die Qualität der verwendeten Werkstoffen gestellt werden und diese hohe chemische Beständigkeit und Gesundheitsanatandslosigkeit gewährleisten müssen.

Use:
This special pipe union is designed for piping systems and similar equipment where quality of material is of almost importance, especially in food, chemical and other branches of industry. Material used meets respective standards for sanitary requirements and chemical resistance.

Materiál: Austenitická korozivzdorná ocel AISI 316 (DIN 1.4401 — 17 346) AISI 304 (DIN 1.4301 — 17 240)
Připojení: Šroubení typ GU — Trubkový závit válcový ČSN 01 4033, DIN 259, typ SMS — Oblý závit válcový DIN 405
Úprava připojovacích konců pro přivaření (Je možno objednat jiné rozměry připojovacích konců podle dohody)

Material: Austenitischer Rostfreistahl AISI 316 DIN 1.4401)
Anschlussart: Verschreibung Typ GU — Rohrgewinde nach DIN 259, Typ SMS — Rundgewinde DIN 405
Anschweissenden (nach Vereinbarung andere Anschlussmase lieferbar)

Material: austenitic stainless AISI 316, AISI 304
Types: Pipe union—type GU—Straight pipe thread in accordance with DIN 259
Pipe union—type SMS—Knuckle straight thread acc. to DIN 405 welding ends other dimensions of welding ends available on request

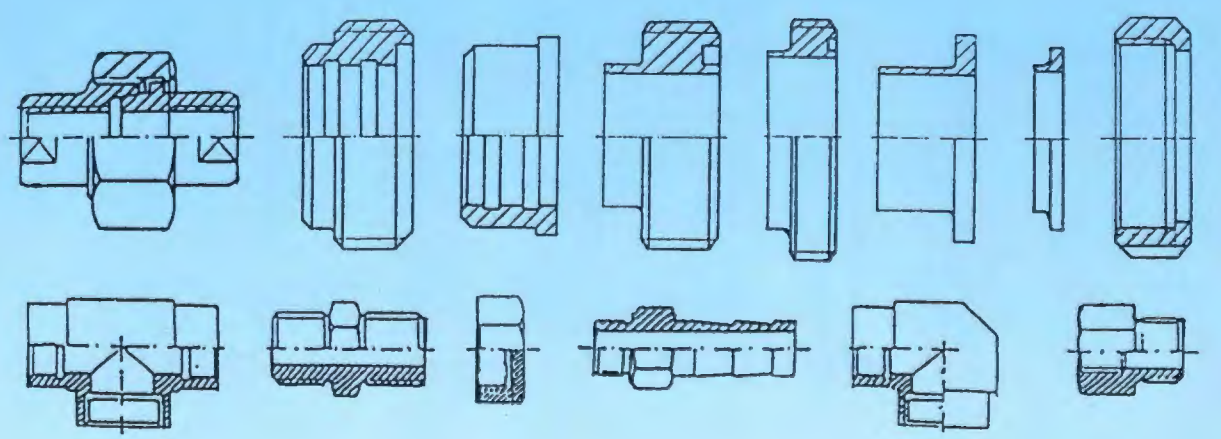

MOTÝLKOVÉ KLAPKY
ABSPERRKLAPEN
BUTTERFLY VALVES

Speciální uzavírací armatury z korozivzdorné oceli
Spezialabsperrarmaturen aus Rostfreistahl
Special closing fittings of stainless steel

PN 10 TYP SMS, DIN

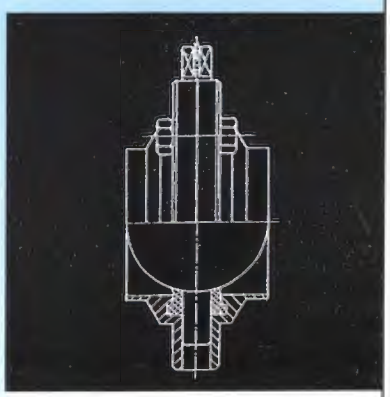

743—0393—017

Materiál: AISI 304, AISI 316
Použití: pro potravinářský a chemický průmysl
Verwendung: für Lebensmittel — und chemische-Industrie
Use: for food and chemical industries
T_{max}: 150 °C

ARMATURKA
ČESKÁ TŘEBOVÁ, a.s.
560 21 Česká Třebová

Tel: (0465 93) 621 11
Telex: 19 63 08
Fax: (0465 93) 33 50
CZECH REPUBLIC