КРАТКИЙ КАТАЛОГ ПРОДУКЦИИ

Ассортимент 02 до PN 630

Энергетика

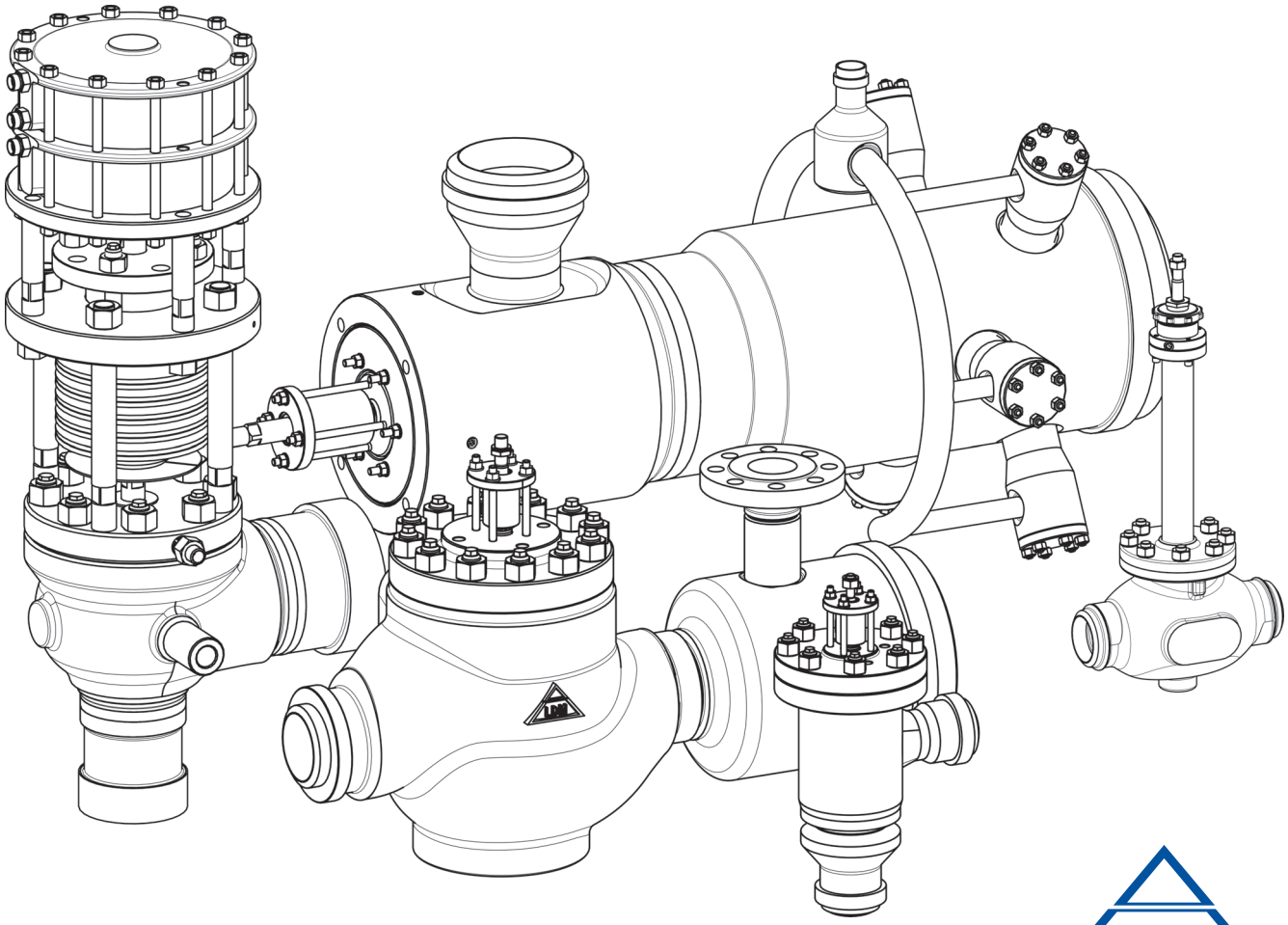

LDM

01.25.RUS

Серии		300 line				500 line	700 line		
Обозначение типа		RV 3x0 UV 3x0	RV 3x2	CV 3x0 SV 3x0	CV 3x2	UV 526	RV 701	RV 702	RS 702
Тип арматуры	Регулирующий клапан	●	●	●	●		●	●	
	Редукционная станция								●
	Предохранительный клапан								
	Запорный клапан	●		●		●			
	Обратный клапан								
	Специальная арматура								
Приме-нение	Для жидкости	●	●	●	●	●	●		
	Для газы и пары	●	●	●	●	●		●	●
Исполнение	Прямое-проходное	●	●	●	●	●	●	●	●
	Угловое								
	“Z”- форма								
	Трехходовой								
Присое-динение	Фланцевое	●	●	●	●	●	●	●	●
	Приварное	●	●	●	●	●	●	●	●
Условный диаметр DN	(Вход)	15 - 400	25 - 400			10 - 65	25 - 250	25 - 250	25 - 250
	(Выход)							25 - 1000	150 - 1000
Условное давление PN	(Вход)	16 - 63	16 - 63			63 - 250	16 - 400	16 - 400	16 - 400
	(Выход)							16 - 400	16 - 400
Диапазон Kvs	[м³/ч]	0,01 - 1600	1,6 - 1600			1,53 - 29,4	0,1 - 630	0,25 - 630	1,25 - 630
Условный диаметр NPS [6]	(Вход)			1/2" - 16"	1" - 16"				
	(Выход)								
Условное давление Class [6]				150[4] - 600	150[4] - 600				
Диапазон Cv [6]	[US галлон/мин]			0,012-1850	1,85-1850				
Число степней редукции		1	1	1	1	1	1 - 4[1]	1 - 4[1]	1 - 4[1]
Материал корпуса	Серый чугун								
	Чугун с шаровид. графитом								
	Литая сталь	●	●	●	●	●	●	●	●
	Лигированная сталь	●	●	●	●	●	●	●	●
	Коррозиестойкая сталь	●	●	●	●	●	●	●	●
Расходная характеристика	Линейная	●	●	●	●		●	●	●
	Равно - процентная	●	●	●	●		●	●	●
	LDMspline®	●	●	●	●				
	Параболическая	●	●	●	●				
	Запорная	●		●		●			
Привод	Ручной	●	●	●	●	●	●	●	
	Электромеханический прив.	●	●	●	●	●	●	●	●
	Пневматический привод	●	●	●	●		●	●	●

[1] Лабиринт
[2] Доступна макс. 1 диафрагма в расширенном выходе
[3] Только материал сварных концов. Стандартно корпус сделан из 1.4922 (нержавеющая сталь X20 CrMoV 11-1)
[4] CLASS 150 только приварное присоединение
[5] Угловое и угловое с двумя входами
[6] Исполнение согласно ASME
[7] Только входная вставка для DN 20 - 100, PN 63

700 line			800 line		900 line			
CV 701	CV 702	CS 702	RV 805	RV 806	RV 902	RS 902	UV 926	ZV 926
○	○		○	○	○			
		○				○		
							○	
								○
●			●	●			●	●
	●	●			●	●	●	●
○	○	○					○	○
			○		○	○		
				○				
●	●	●					●	●
●	●	●	●	●	●	●	●	●
			25 - 100	25 - 100	50 - 250 80 - 700	50 - 250 80 - 700	10 - 65	10 - 65
			160 - 400	160 - 400	100 - 630 16 - 400	100 - 630 16 - 400	63 - 630	63 - 630
			0,63 - 50	0,63 - 50	8 - 500	8 - 500	1,5 - 30	1,5 - 30
1" - 10"	1" - 10" 1" - 40"	1" - 10" 6" - 40"						
150 - 2500	150 - 2500	150 - 2500						
0,11 - 728	0,29 - 728	1,45 - 728						
1 - 4[1)]	1 - 4[1)]	1 - 4[1)]	1 - 4	1 - 4	1 - 2[1)]	1 - 2[1)]	1	1
●	●	●	●[3)]	●[3)]	●	●	●	●
●	●	●	●[3)]	●[3)]	●	●	●	●
●	●	●			●	●	●	●
○	○	○	○	○	○	○		
○	○	○	○	○	○	○		
							○	○
●	●						●	
●	●	●	●	●	●	●	●	
●	●	●	●	●	●	●	●	

Серии		Серия G					Регулир. кран	Предохранитель. клапаны	
Обозначение типа		G 45	G 46	G 47	G 92	G 93	RK 601	SiZ 1508	PV 1509
Тип арматуры	Регулирующий клапан	●	●	●	●	●			
	Редукционная станция								
	Предохранительный клапан							●	●
	Запорный клапан								
	Обратный клапан								
	Специальная арматура						●		
Приме-нение	Для жидкости	●		●	●	●	●		
	Для газы и пары		●			●	●	●	●
Исполнение	Прямое-проходное	●	●	●					
	Угловое				●	● [5]		●	●
	“Z”- форма								
	Трехходовой						●		
Присое-динение	Фланцевое	●	●	●				●	●
	Приварное	●	●	●	●	●	●	●	●
Условный диаметр DN	(Вход)	150 - 400	65 - 300	125 - 300	150	150	200 - 600	25 - 350	65 - 350
	(Выход)		125 - 600				200 - 600	40 - 600	100 - 600
Условное давление PN	(Вход)	16 - 100	16 - 250	125 - 500	400	400	40 - 100	16 - 400	---
	(Выход)		10 - 160					10 - 160	
Диапазон Kvs	[м³/ч]	45 - 1100	16 - 1125	10 - 435	191	60 - 250	до 25 000		
Условный диаметр NPS [6]	(Вход)								
	(Выход)								
Условное давление Class [6]									
Диапазон Cv [6]	[US галлон/мин]								
Число степней редукции		1	1 [2]	1	4	5			
Материал корпуса	Серый чугун								
	Чугун с шаровид. графитом								
	Литая сталь	●	●	●			●	●	●
	Лигированная сталь	●	●	●	●	●	●	●	●
	Коррозиестойкая сталь						●	●	●
Расходная характеристика	Линейная	●	●	●		●			
	Равно - процентная	●	●	●	●	●			
	LDMspline®								
	Параболическая								
	Запорная								
Привод	Ручной								
	Электромеханический прив.	●	●	●	●	●	●		
	Пневматический привод								

[1] Лабиринт
[2] Доступна макс. 1 диафрагма в расширенном выходе
[3] Только материал сварных концов. Стандартно корпус сделан из 1.4922 (нержавеющая сталь X20 CrMoV 11-1)
[4] CLASS 150 только приварное присоединение
[5] Угловое и угловое с двумя входами
[6] Исполнение согласно ASME
[7] Только входная вставка для DN 20 - 100, PN 63

Предохранительные клапаны			Пароохлаждение						
PV 61	PV 63	PV 25	VH	VHP	VHF	CHP	CHPE	CHPF	CHPR
○	○	○							
			○	○	○	○	○	○	○
	●	●							
●	●	●	●	●	●	●	●	●	●
						○	○	○	○
○	○	○							
●	●	●	●	●	●	●	●	●	
						●	●		●
20 - 400 32 - 500	20 - 400 32 - 500	15 - 200	25, 40, 50	20 и 25	15, 20, 25	100 - 600	40 - 200	50 - 200	200 - 600
16 - 100	16 - 100	16 а 40	16 - 250	16 - 250	16 - 400	16 - 400	16 - 320	16 - 400	16 - 400
			2,4 - 7,2	1,44	0,003 - 0,9				
●	●	●							
●	●								
●	●	●	●	●	●	●	●	●	●
●[7]	●[7]		●	●	●	●	●	●	●
	●	●	●	●	●	●	●	●	●

ИСТОРИЯ И НАСТОЯЩЕЕ LDM

Компания LDM была основана тремя компаньонами, бывшими инженерными сотрудниками Armaturka (Sigma) Česká Třebová, в середине 1991 года. С момента своего самостоятельного возникновения компания была, есть и будет ориентирована на производство промышленной арматуры.

История производства арматуры в Ческе Тржебове датируется от 1909-го года, когда Йозеф Йиндра основал фирму с одноименным названием. В 1919 году он объединяется с компаньоном Вацлавом Шрефлом, так возникает компания с названием «Шрефл и Йиндра», которая в будущем была зарегистрирована как «Йиндра и Шрефл». В то время производственная программа включала широкий ассортимент: от мелкой латунной водопроводной и газовой арматуры до арматуры из литой стали для пара, в том числе предохранительные клапаны для пара. В конце 1929 года компаньоны разделились, и каждый из них создает в Ческе Тржебове свою фабрику по производству арматуры. В настоящее время бывшая фабрика Шрефла составляет часть современных производственных помещений LDM. В 1948 году обе фирмы были национализированы, с течением времени изменили свое название, и в 1975 году были включены в состав всемирно известного чехословацкого концерна Sigma Lutín. После так называемой «бархатной революции», в 1990 году концерн Sigma распадается на самостоятельные предприятия, которые были приватизированы или прошли реституцию.

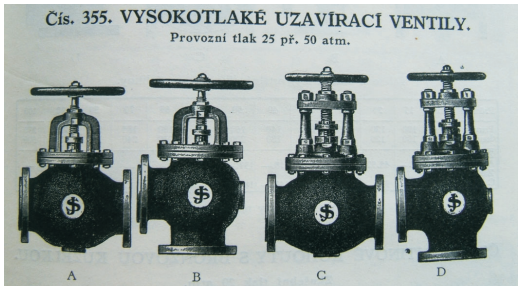

Прошлый исторический каталог 20-х годов фирмы «Йиндра и Шрефл»

Также Sigma Česká Třebová была приватизирована и стала акционерным обществом Armaturka, однако в 1995 году обанкротилась. Фирма LDM покупает ее с аукциона, и таким образом становится преемником почти столетней традиции производства промышленной арматуры в Ческе Тржебове.

Комплексы LDM в настоящее время

В настоящее время LDM преимущественно экспортно-ориентированная компания с более чем 220 сотрудников, продукцию LDM можно встретить практически во всем мире, особенно в области энергетики, промышленности, а также в теплоснабжении, как на котельном оборудовании, так и в тепловых сетях и теплообменных установках. Продукционная программа включает в себя клапана регулирующие, запорные и предохранительные в условных давлениях от PN 6 до PN 630 и в номинальных диаметрах от DN 10 до DN 600. Широкий ассортимент производимой продукции является той причиной, по которой арматуру LDM можно найти практически во всех областях человеческой деятельности, где необходимо регулировать расход, давление или температуру.

Фирма имеет головные представительства в Словакии, Польше, Болгарии, России и Казахстане, кроме того во многих других странах LDM представлена компаниями партнерами.

В производственный процесс компании также внедрена и сертифицирована интегрированная система управления качеством в соответствии с ISO 9001, ISO 14001 и OHSAS 18001, что обеспечивает клиентам стабильное качество и высокий уровень контроля всех процессов работы.

Как следует из предыдущих строк, компания LDM с достоинством следует долголетней традиции производства промышленной арматуры в Ческе Тржебове, которую с гордостью продолжает как ее преемник. Будущее компании попрежнему заключается в выполнении концепций, которые были сформулированы в 1995 году:

- Ведущая компания в мире, определяющая направление в разработке, производстве, продаже и техническому обслуживанию промышленных арматур
- Динамично развивающаяся компания, которая позволяет всем своим работникам достигнуть высокой степени самореализации и социального статуса
- Социально авторитетная компания, чье имя означает высокое значение полезности, качества и надежности

Успешное выполнение этих концепций, основано на убеждении, что три основных опорных столпа, на которых строится компания, являются прочными. Первым столпом являются клиенты и их потребности, к удовлетворению которых направлено усилие всей компании. Вторым, продукты - LDM является компанией, которая твердо стоит на своей собственной производственной базе включающий полный цикл от разработки, проектирования, производства, продажи до технического обслуживания. Послед ним, но не менее важным столпом являются работники LDM, которые способны гибко реагировать на меняющиеся рыночные условия и способны активно формировать коллективное будущее. В конце концов, не только множество наград компании с международных выставок полученные за последние годы, но и целый ряд изготовляемых клапанов для других признанных производителей, под их маркой, являются признанием качества продукции и только подтверждают правильность пути, выбранный LDM в 1991 году.

Некоторая часть современного производственного ассортимента продукции LDM

Регулирующий и запорный клапан RV/UV 3x0 и CV/SV 3x0

Описание

Клапаны серии RV/UV 3x0 и CV/SV 3x0 представляют односедельную арматуру предназначенную для регулирования и закрытия потока или давления жидкостей, газов и паров совместимых с материалом корпуса и внутренними частями клапана. Материал корпуса: литая сталь, легированная сталь или нержавеющая сталь. Сальник: PTFE, графит или сильфон. Область применения: энергетика и химическая промышленность.
Клапаны управляются ручным маховиком, электромеханическими приводами производителей ZPA Nova Paka (для RV/UV 3x0), ZPA Pecky (для RV/UV 3x0), Regada, Auma, Schiebel или пневматическими приводами A.Hock и Flowserve.

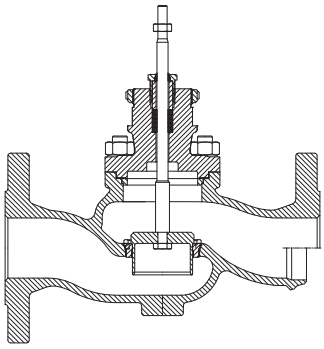

RV/UV 3x0

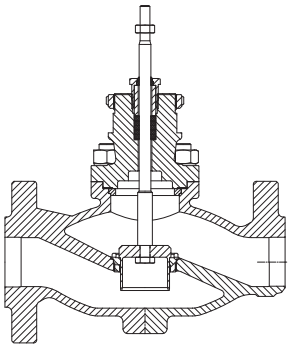

CV/SV 3x0

Технические параметры	RV/UV 3x0	CV/SV 3x0
Исполнение	Регулирующий клапан односедельный, прямой, фланцевый или приварной	
Условные диаметры	DN 15 до 400	NPS 1/2" до 16"
Условные давления	PN 16 до 63	Class 150, 300, 600
Диапазон рабочих темпер.	-10 до 550°C	-10 до 550°C (14 до 1020°F)

Регулирующий клапан RV 3x2 и CV 3x2

Описание

Клапаны серии RV 3x2 и CV 3x2 представляют односедельную арматуру с разгруженным конусом предназначенную для регулирования потока или давления жидкостей, газов и паров совместимых с материалом корпуса и внутренними частями клапана. Материал корпуса: литая сталь, легированная сталь или нержавеющая сталь. Сальник: PTFE, графит или сильфон. Область применения: энергетика и химическая промышленность.
Клапаны управляются ручным маховиком, электромеханическими приводами производителей ZPA Nova Paka (для RV 3x2), ZPA Pecky (для RV 3x2), Regada, Auma, Schiebel или пневматическими приводами A.Hock и Flowserve.

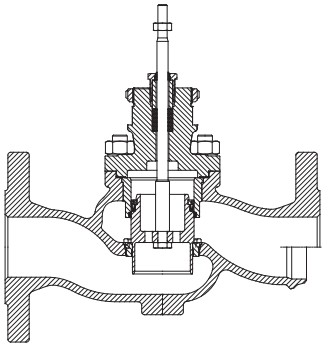

RV 3x2

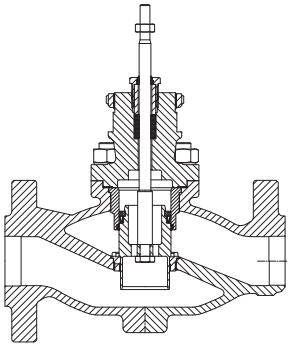

CV 3x2

Технические параметры	RV 3x2	CV 3x2
Исполнение	Регулирующий клапан односедельный, прямой, разгруженный по давлению, фланцевый или приварной	
Условные диаметры	DN 25 до 400	NPS 1" до 16"
Условные давления	PN 16 до 63	Class 150, 300, 600
Диапазон рабочих темпер.	-10 до 550°C	-10 до 550°C (14 до 1020°F)

500 line

Запорный клапан UV 526

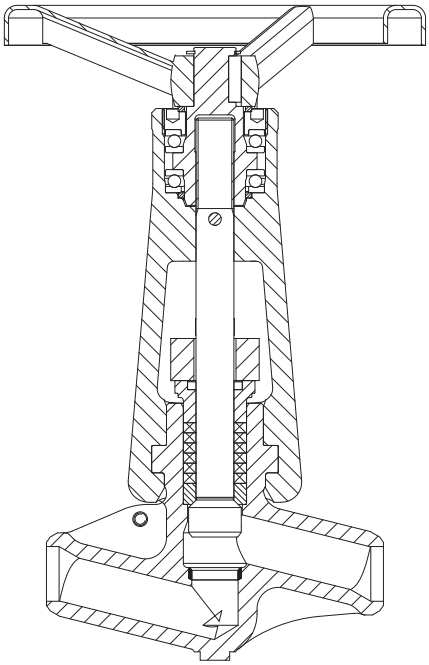

Описание

Запорные клапаны UV 526 являются односедельными двухходовыми клапанами предназначенными для полного закрытия (в исполнении с регулируюущим золотником также для регулирования) потока воды, водянхого пара и других жидкостей, или газов совместимых с материалом внутренних частей клапана. Материал корпуса: литая сталь, легированная сталь или нержавеющая сталь. Сальник: графит. Наварка седла Стеллитом 6. Область применения: энергетика и химическая промышленость.
Клапаны управляются ручным маховиком или многоповоротными электрическим приводами.

Технические параметры	UV 526
Исполнение	Запорный клапан односедельный, прямый, фланцевый или приварной
Условные диаметры	DN 10 до 65
Условные давления	PN 63 до 250
Диапазон рабочих темпер.	-10 до 600°C

Регулирующий клапан RV 701 и CV 701

Описание

Клапаны серии RV 701 и CV 701 являются односедельными регулирующими клапанами с разгруженным конусом с одно-, двух- или трехступенчатой редукцией давления предназначенными для регулирования потока и давления жидкостей совместимых с материалом корпуса и внутренними частями клапана. Материал корпуса: литая сталь, легированная сталь или нержавеющая сталь. Сальник: графит типа "Live Loading". Область применения: энергетика, промышленные процессы. Максимальный перепад давления 4 МПа (перфорированый конус), респ. 2 МПа (фасонный конус) на один степень редукции.
Клапаны управляются электромеханическими приводами производителей ZPA Pecky, Regada, Auma, Schiebel или пневматическими приводами Flowserve и A.Hock.

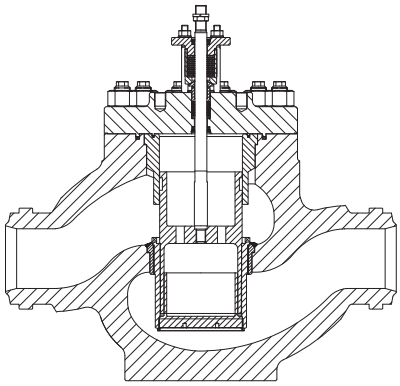

Технические параметры	RV 701	CV 701
Исполнение	Регулируючий клапанй, односедельный, прямой, с разгруженным конусом, фланцевый или приварной	
Условные диаметры	DN 25 до 250	NPS 1" до 10"
Условные давления	PN 16 до 400	Class 150 до 2500
Диапазон рабочих темпер.	-10 до 600°C	-10 до 600°C (14 до 1112°F)

Регулирующий клапан с расширенным выходом и диафрагмой RV 702 и CV 702

Описание

Клапаны серии RV 702 и CV 702 с расширенным выходом являются односедельными регулирующими клапанами с разгруженным конусом с одно- -или двухступенчатой редукцией давления предназначенными для регулирования потока или давления паров или газов совместимых с материалом корпуса и внутренними частями клапана. Материал корпуса: литая сталь, легированная сталь или нержавеющая сталь. Сальник: графит типа "Live Loading". Возможность инсталяции диафрагмы (1-3 штуки) до расширенного выхода. Область применения: энергетика, промышленные процессы. Максимальный перепад давления 5 МПа (перфорированый конус), на один степень редукции.
Клапаны управляются электромеханическими приводами производителей ZPA Pecky, Regada, Auma, Schiebel или пневматическими приводами Flowserve и A.Hock.

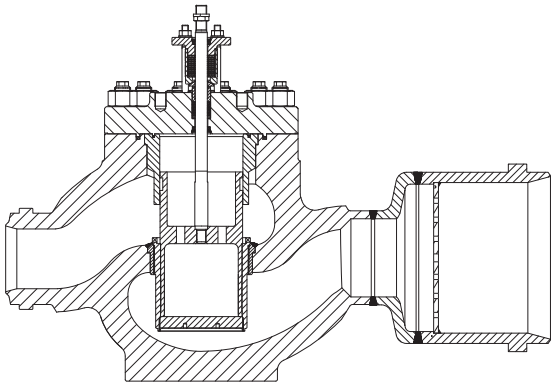

Технические параметры	RV 702	CV 702
Исполнение	егулируючий клапанй, односедельный, прямой, с разгруженным конусом, с расширенном выходном, с диафрагмой, фланцевый или приварной	
Условные диаметры	вход DN 25 до 250, выход DN 25 до 1000	вход NPS 1" до 10", выход NPS 1" до 40"
Условные давления	вход PN 16 до 400, выход PN 16 до 400	вход Class 150 до 2500, выход Class 150 до 2500
Диапазон рабочих темпер.	-10 до 600°C	-10 до 600°C (14 до 1112°F)

Редукционная станция RS 702 и CS 702

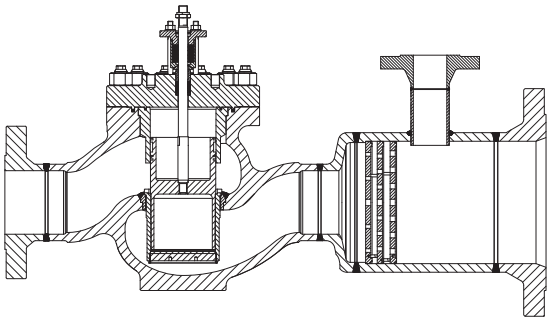

Описание

Редукционной станцией RS 702 и CS 702 является односедельный регулирующий клапан с расширенным выходом, с разгруженным конусом с одно- или двухступенчатой редукцией давления, предназначенный для регулирования давления пара и впрыска охлаждающей воды в расширенный выход. Охлаждающая вода впрыскивается в расширенный выход до выходного пара специально разработанными впрыскивающими головками (VH и VHP) с переменным расходом. Материал корпуса: литая сталь, легированная сталь или нержавеющая сталь. Сальник: графит типа "Live Loading". Возможность инсталяции диафрагмы (1-3 штуки) до расширенного выхода. Область применения: энергетика, промышленные процессы. Максимальный перепад давления 5 МПа (перфорированый конус), на один степень редукции.
Клапаны управляются электромеханическими приводами производителей ZPA Pecky, Regada, Auma, Schiebel или пневматическими приводами Flowserve и A.Hock.

Технические параметры	RS 702	CS 702
Исполнение	Регулирующий клапан, односедельный, прямой, с разгруженным конусом, с инжекторной головкой в расширенном выходе, фланцевый или приварной	
Условные диаметры	вход DN 25 до 250, выход DN 150 до 1000	вход NPS 1" до 10", выход NPS 6" до 40"
Условные давления	вход PN 16 до 400, выход PN 16 до 400	вход Class 150 до 2500, выход Class 150 до 2500
Диапазон рабочих темпер.	-10 до 600°C	-10 до 600°C (14 до 1112°F)

Регулирующий клапан RV 805

Описание

Клапаны серии RV 805 являются односедельными регулирующими клапанами с одно-, двух-, трех- или четырехступенчатой редукцией давления предназначенными для регулирования потока или давления жидкостей совместимых с материалом корпуса и внутренними частями клапана, в первой очереди для регулирования впрыска охлаждающей воды в паропровод. Материал корпуса: нержавеющая сталь. Сальник: графит типа "Live Loading". Область применения: энергетика, промышленные процессы. Максимальный перепад давления 4 МПа (перфорированый конус), респ. 2 МПа (фасонный конус) на один степень редукции.
Клапаны управляются электромеханическими приводами производителей ZPA Pecky, Regada, Auma, Schiebel или пневматическими приводами Flowserve.

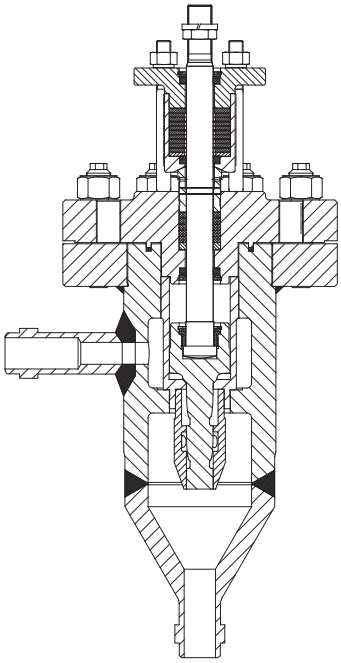

Технические параметры	RV 805
Исполнение	Регулирующий клапан, односедельный, угловой, приварной
Условные диаметры	DN 25, 40, 50, 65, 80, 100
Условные давления	PN 160 до 400
Диапазон рабочих темпер.	-10 до 550°C

Регулирующий клапан RV 806

Описание

Клапаны серии RV 806 являются односедельными регулирующими клапанами с одно-, двух-, трех- или четырехступенчатой редукцией давления предназначенными для регулирования потока или давления жидкостей совместимых с материалом корпуса и внутренними частями клапана, в первой очереди для регулирования впрыска охлаждающей воды в паропровод. Материал корпуса: нержавеющая сталь. Сальник: графит типа "Live Loading". Область применения: энергетика, промышленные процессы. Максимальный перепад давления 4 МПа (перфорированый конус), респ. 2 МПа (фасонный конус) на один степень редукции.
Клапаны управляются электромеханическими приводами производителей ZPA Pecky, Regada, Auma, Schiebel или пневматическими приводами Flowserve.

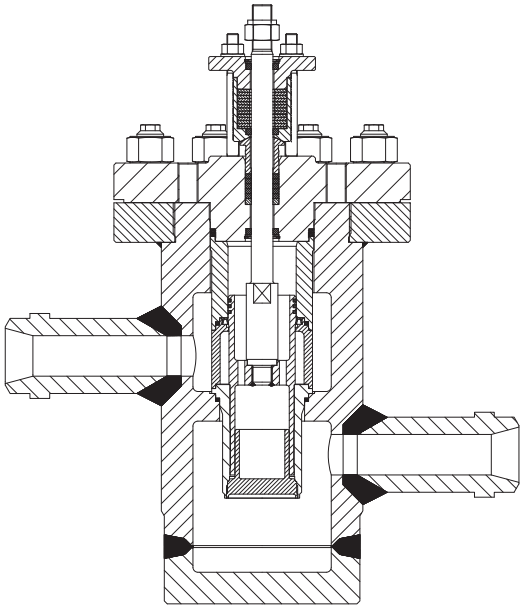

Технические параметры	RV 806
Исполнение	егулирующий клапан, односедельный, “Z-исполнение", приварной
Условные диаметры	DN 25, 40, 50, 65, 80, 100
Условные давления	PN 160 до 400
Диапазон рабочих темпер.	-10 до 550°C

900 line

Регулирующий клапан RV 902 с расширенным выходом и диафрагмой

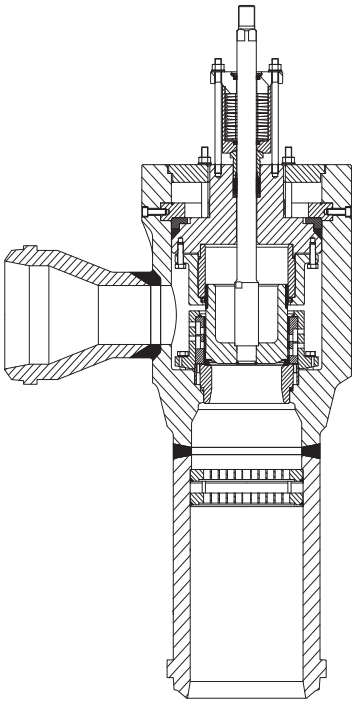

Описание

Клапаны серии RV 902 с расширенным выходом являются односедельными регулирующими клапанами с разгруженным конусом с одно- или двухступенчатой редукцией давления предназначенными для регулирования потока или давления паров или газов совместимых с материалом корпуса и внутренними частями клапана. Материал корпуса: литая сталь, легированная сталь или нержавеющая сталь. Сальник: графит типа "Live Loading". Возможность инсталяции диафрагмы (1-3 штуки) до расширенного выхода. Область применения: энергетика, промышленные процессы. Максимальный перепад давления 5 МПа (перфорированый конус), на один степень редукции.
Клапаны управляются электромеханическими приводами производителей ZPA Pecky, Regada, Auma, Schiebel, пневматическими приводами Flowserve или бистродействующими электрогидравлическими приводами.

Технические параметры	RV 902
Исполнение	Регулирующий клапан, односедельный, угловой, с разгруженным конусом, с диафрагмой, приварной
Условные диаметры	вход DN 50 до 250, выход DN 80 до 700
Условные давления	вход PN 100 до 630, выход PN 16 до 400
Диапазон рабочих темпер.	20 до 600°C

Редукционная станция угловая RS 902

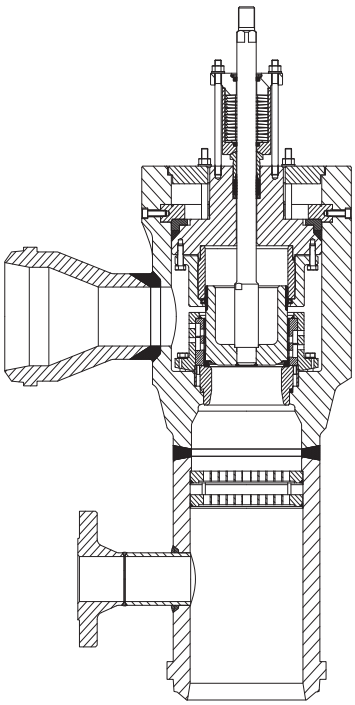

Описание

Редукционной станцией RS 902 является односедельный регулирующий клапан с расширенным выходом, с разгруженным конусом с одно- или двухступенчатой редукцией давления, предназначенный для регулирования давления пара и впрыска охлаждающей воды в расширенный выход. Охлаждающая вода впрыскивается в расширенный выход до выходного пара специально разработанными впрыскивающими головками (VH, VHF или VHP) с переменным расходом. Материал корпуса: литая сталь, легированная сталь или нержавеющая сталь. Сальник: графит типа "Live Loading". Возможность инсталяции диафрагмы (1-3 штуки) до расширенного выхода. Область применения: энергетика, промышленные процессы. Максимальный перепад давления 5 МПа (перфорированый конус), на один степень редукции.
Клапаны управляются электромеханическими приводами производителей ZPA Pecky, Regada, Auma, Schiebel, пневматическими приводами Flowserve или бистродействующими электрогидравлическими приводами.

Технические параметры	RS 902
Исполнение	Регулирующий клапан, односедельный, угловой, с разгруженным конусом, с диафрагмой, с инжекторной головкой в расширенном выходе, приварной
Условные диаметры	вход DN 50 до 250, выход DN 80 до 700
Условные давления	вход PN 100 до 630, выход PN 16 до 400
Диапазон рабочих темпер.	20 до 600°C

Запорный клапан UV 926

Описание

Запорные клапаны UV 926 являются односедельными двухходовыми клапанами предназначенными для полного закрытия (в исполнении с регулирующим золотником также для регулиро вания) потока воды, водянхого пара и других жидкостей, или газов совместимых с материалом внутренных частей клапана. Материал корпуса: литая сталь, легированная сталь или нержа веющая сталь. Сальник: графит. Наварка седла Стеллитом 6.Область применения: энергетика и химическая промышленность.
Клапаны управляются ручным маховиком или многоповоротными электрическим приводами ZPA Pečky, Regada, Auma, Schiebel, Sipos, или пневматическими приводами A.Hock.

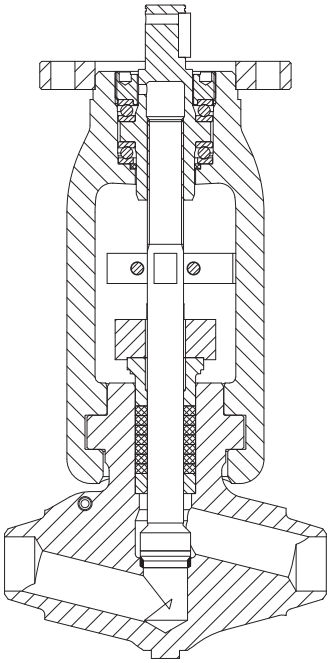

Технические параметры	UV 926
Исполнение	Запорный клапан односедельный прямый, фланцевый или приварной
Условные диаметры	DN 10 до 65
Условные давления	PN 63 до 630
Диапазон рабочих темпер.	-10 до 650°C

Обратный клапан ZV 926

Описание

Обратные клапаны ZV 926 являются односедельными двухходовыми клапанами, предназначенными для недопущения изменения направления потока среды в технологической системе.
Область применения: энергетика и химическая промышленность. Рабочие среды: вода, водяной пар и другие жидкости, или газы совместимые с материалом внутреных частей клапана.

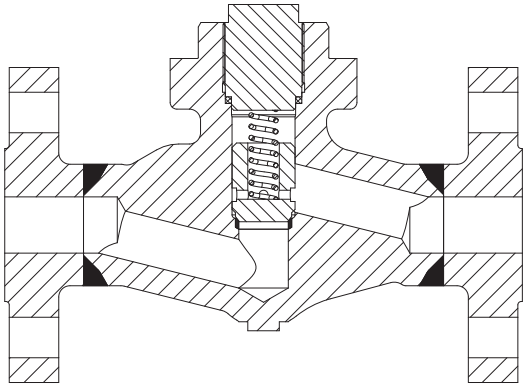

Технические параметры	ZV 926
Исполнение	Обратный клапан односедельный прямый, фланцевый или приварной
Условные диаметры	DN 10 до 65
Условные давления	PN 63 до 630
Диапазон рабочих темпер.	-10 до 650°C

Серия G

Регулирующий клапан G 45

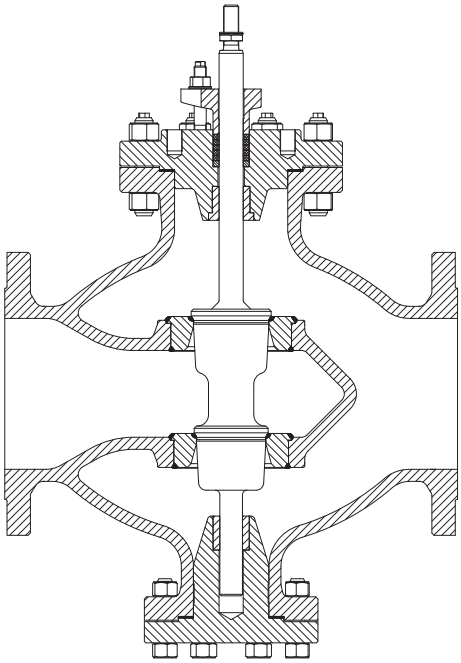

Описание

Клапан серии G45 является двухседельным, рычажным регулирующим клапаном предназначенным для регулирования расхода или давления жидкостей, паров или газов совместимых с материалом корпуса и внутренними частями клапана. Материал корпуса: литая сталь или легированная сталь. Сальник: графит. Область применения: энергетика, промышленные процессы. Максимальный перепад давления на клапане 4 МПа. Клапаны управляются электромеханическими рычажными приводами производителей ZPA Pečky и Regada или многооборотными приводами производителей Auma и Schiebel.

Технические параметры	G 45
Исполнение	Регулирующий клапан, двухседельный, прямой, фланцевый или приварной
Условные диаметры	DN 150 до 400
Условные давления	PN 16 до 100
Диапазон рабочих темпер.	-10 до 550°C

Регулирующий клапан G 46

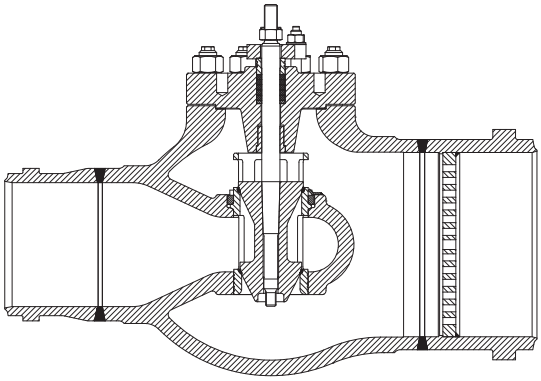

Описание

Клапан серии G46 является двухседельным, рычажным регулирующим клапаном предназначенным для регулирования расхода или давления жидкостей, паров или газов совместимых с материалом корпуса и внутренними частями клапана. Материал корпуса: литая сталь или легированная сталь.Сальник: графит. Область применения: энергетика, промышленные процессы. Максимальный перепад давления на клапане 4 МПа. Клапаны управляются электромеханическими рычажными приводами производителя ZPA Pečky.

Технические параметры	G 46
Исполнение	Регулирующий клапан, двухседельный, прямой, с расширенным выходом, фланцевый или приварной
Условные диаметры	вход DN 65 до 300, выход DN 125 до 500
Условные давления	вход PN 16 до 250, выход PN 10 до 160
Диапазон рабочих темпер.	-10 до 575°C

Регулирующий клапан G 47

Описание

Клапан серии G47 это поршневой клапан, оснащенный регулирующей клеткой, предназначенный для регулирования расхода питающей воды паровых котлов. Материал корпуса: литая сталь или легированная сталь. Сальник: графит. Область применения: энергетика, промышленные процессы. Максимальный перепад давления на клапане 1,5 МПа.
Клапаны управляются электромеханическим рычажным приводом производителя ZPA Pečky.

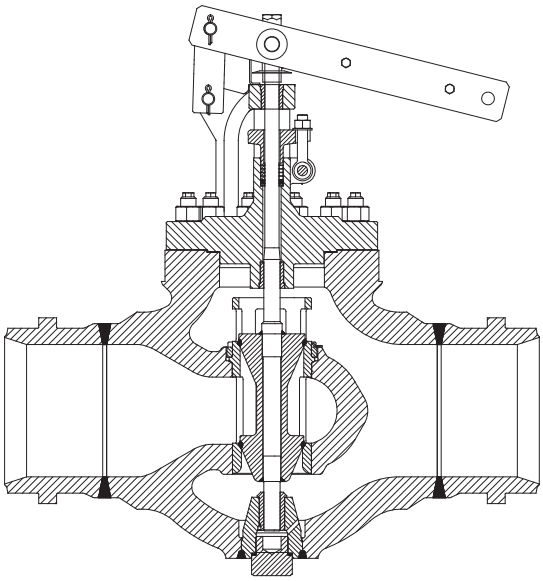

Технические параметры	G 47
Исполнение	Регулирующий клапан (подающий), прямой, фланцевый или приварной
Условные диаметры	DN 125 до 300
Условные давления	PN 125 до 500
Диапазон рабочих темпер.	-10 до 400°C

Регулирующий клапан G 92

Описание

Клапан серии G92 это односедельный регулирующий клапан с поршневым конусом, который перемещается в специальной регулирующей втулке с отверстиями и поперечными канавками, которые по мере открытия клапана постепенно открываются. В качестве регулирующего органа применяется в тех процессах, где требуется изменять давление потока среды от максимального до минимального или наоборот, например пусковой клапан парного котла. Материал корпуса: легированная сталь. Сальник: графит. Область применения: энергетика, промышленные процессы. Максимальный перепад давления на клапане 20 МПа.
Клапаны управляются электромеханическими многооборотными приводами производителей ZPA Pečky, Auma или Schiebel.

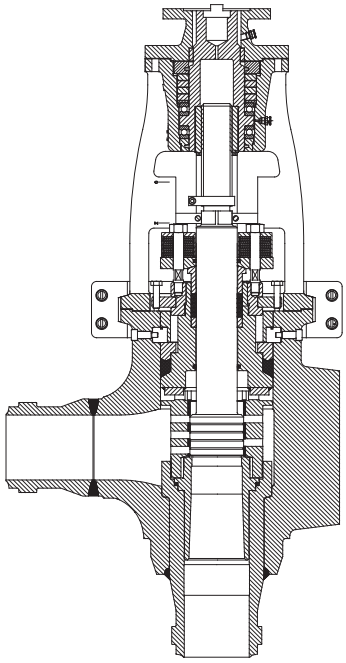

Технические параметры	G 92
Исполнение	Регулирующий клапан (пусковой), угловой, приварной
Условные диаметры	DN 150
Условные давления	PN 400
Диапазон рабочих темпер.	-10 до 550°C

Регулирующий клапан G 93

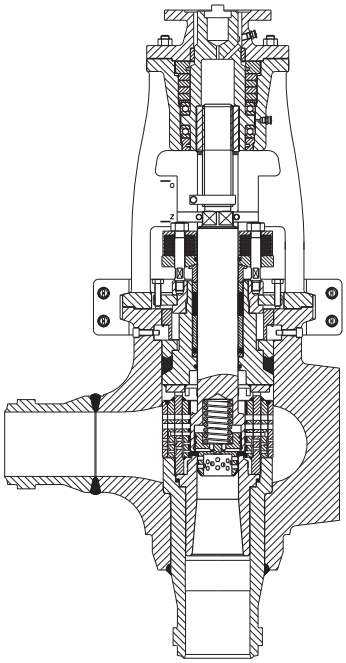

Описание

Клапан серии G93 это односедельный, угловой регулирующий клапан предназначенный для регулирования расхода или давления воды и пара. Регулирующая система с многоступенчатой редукцией давления образована специальной регулируюущей втулкой с отверстиями и поперечными канавками и двумя конусами. Главный поршневой конус, являющийся частью штока клапана, служит для регулирования протекающей среды и одновременно обеспечивает плотность клапана в закрытом положении. Внутренний перфорированный конус снижает перепад давления при начальном ходе клапана. Материал корпуса: легированная сталь. Сальник: графит типа "Live Loading". Область применения: энергетика, промышленные процессы. Максимальный перепад давления на клапане 20 МПа.
Клапаны управляются электромеханическими многооборотными приводами производителей ZPA Pečky, Auma или Schiebel.

Технические параметры	G 93
Исполнение	Регулирующий клапан (пусковой), угловой, приварной
Условные диаметры	DN 150
Условные давления	PN 400
Диапазон рабочих темпер.	-10 до 550°C

Регулирующий кран

Трехходовой регулирующий кран RK 601

Описание

Регулирующий кран типа RK 601 является 3-ходовой арматурой с поворотным регулирующим устройством - сегментом, предназначенной для регулирования потока рабочей среды, в первой очереди распределения потока перегретого пара. Этот кран из-за своей внутренней конструкции не допускает полного перекрытия потока среды. Материал корпуса: литая сталь, легированная сталь или нержавеющая сталь. Сальник: графит типа "Live Loading".Область применения: энергетика, промышленные процессы.
Клапаны управляются многооборотными электромеханическими приводами производителей ZPA Pečky, Regada, Auma, Schiebel в комбинации с редуктором.

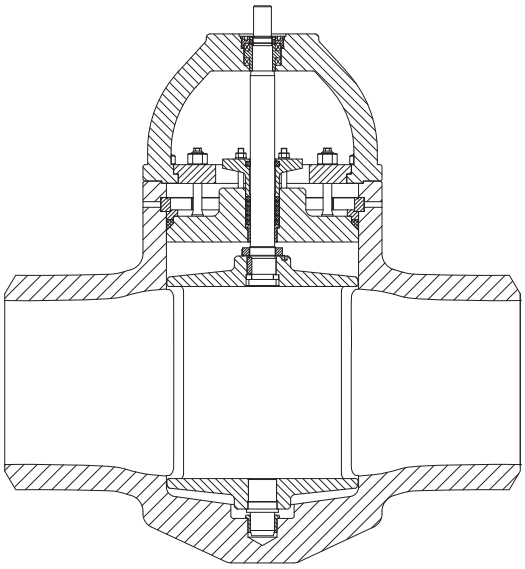

Технические параметры	RK 601
Исполнение	Трехходовой регулирующий кран, распределеный, приварной
Условные диаметры	DN 200 až 600
Условные давления	PN 40 až 100
Диапазон рабочих темпер.	-10 až 600°C

Предохранительные клапаны

Полноподъемный предохран. клапан с дополнительной нагрузкой тип SiZ 1508

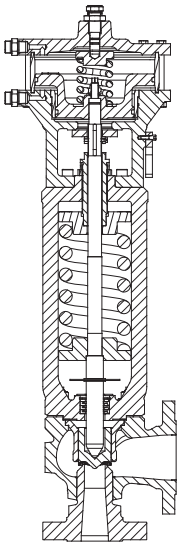

Описание

Полноподъемный предохранительный клапан SiZ 1508 - это клапан, разработанный для автоматической защиты оборудования находящегося под давлением (паровые котлы, напорные трубопроводы, сосуды под давлением, и т.д.) от несанкционированного увеличения давления сверх допустимого предела.
Предохранительные клапаны SiZ 1508 разработаны для водяного пара, воздуха и неагрессивных газов и паров.

Технические параметры	SiZ 1508
Исполнение	Полноподъемный предохранительный клапан с дополнительной нагрузкой, фланцевый или приварной
Условные диаметры	вход DN 25 до 350, выход DN 40 до 600
Условные давления	вход PN 16 до 400, выход PN 10 до 160
Давление открытия	max. 400 barg
Диапазон рабочих темпер.	до 620°C

Полноподъемный предохран. клапан с дополнительной нагрузкой тип PV 1509

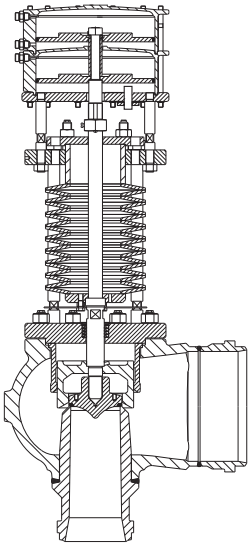

Описание

Полноподъемный предохранительный клапан PV 1509 - это клапан, разработанный для автоматической защиты оборудования находящегося под давлением (паровые котлы, напорные трубопроводы, сосуды под давлением, и т.д.) от несанкционированного увеличения давления сверх допустимого предела.
Предохранительные клапаны PV 1509 разработаны для водяного пара, воздуха и неагрессивных газов и паров.

Технические параметры	PV 1509
Исполнение	Полноподъемный предохранительный клапан с дополнительной нагрузкой, фланцевый или приварной
Условные диаметры	вход DN 65 до 350, выход DN 100 до 600
Давление открытия	max. 250 barg
Диапазон рабочих темпер.	до 620°C

Прибор управления RP 5330

Описание

Пневматический прибор управления RP 5330 предназначен для управления предохранительными клапанами с дополнительной пневматической нагрузкой, типа SiZ 1508 и PV 1509, произведенными LDM, spol. s r.o., Česká Třebová, или предохранительных клапанов других производителей, управляемых с пневматическим цилиндром. Блок управления может поставляться в исполнении для нормальной или пониженной температуры окружающей среды до -60°C с внешней изоляцией и внутренним обогревом.

Полноподъемные предохранительные клапаны PV 61 и PV 63

Описание

Полноподъемные предохранительные пружинные клапаны серии PV 61 и PV 63 предназначенны для автоматической защиты оборудования находящегося под давлением (паровые котлы, напорные трубопроводы, сосуды под давлением, отборы из турбин и т. п.) от недопустимого превышения давления свыше допустимого предела. Клапан оснащен рычагом для ручного открытия для контроля функции клапана под рабочим давлением. У клапана PV 63 колпак пружины закрытый - клапан возможно доставлять тоже в исполнении газонепроницаемом.
Рабочие среды: жидкости, (только PV 63), водянный пар, воздух и другие газы.

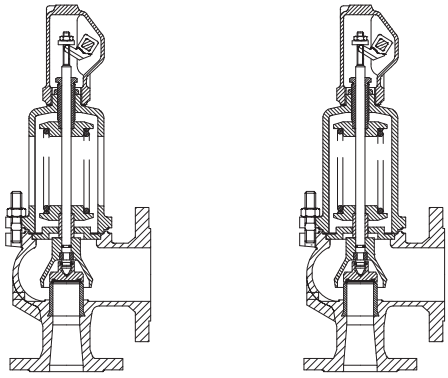

PV 61 PV 63

Технические параметры	PV 61	PV 63
Исполнение	Полноподъемный предохранительный клапан пружинный, угловой, с открытым колпаком пружины, фланцевой	Полноподъемный предохранительный клапан пружинный, угловой, с закрытым колпаком пружины, фланцевой
Условные диаметры	вход DN 20 до 400, выход DN 32 до 500	
Условные давления	PN 16 до 100	
Давление открытия	0,25 до 95 barg	
Диапазон рабочих темпер.	5 до 450°C	

Пропорциональные предохранительные клапаны PV 25

Описание

Пропорциональный предохранительный пружинный клапан серии PV 25 предназначенный для автоматической защиты оборудования находящегося под давлением (паровые котлы, напорные трубопроводы, сосуды под давлением, отборы из турбин и т. п.) от недопустимого превышения давления свыше допустимого предела. Клапан оснащен рычагом для ручного открытия для контроля функции клапана под рабочим давлением. Клапан оснащен рычагом для ручного открытия для контроля функции клапана под рабочим давлением. Колпак пружины закрытый: клапан возможно доставлять тоже в исполнении газонепроницаемом.
Рабочие среды: жидкости, водянный пар, воздух и другие газы.

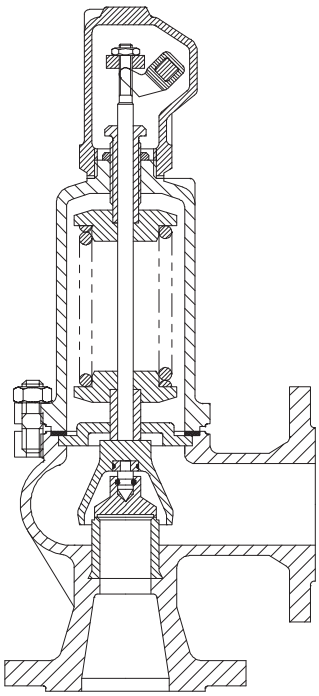

Технические параметры	PV 25
Исполнение	Пропорциональный предохранительный клапан, пружинный, угловой, с закрытым колпаком пружины, фланцевой
Условные диаметры	DN 15 до 200
Условные давления	PN 16 и 40
Давление открытия	0,2 до 40 barg
Диапазон рабочих темпер.	5 до 400°C

Пароохлаждение

Впрыскивающая головка VH

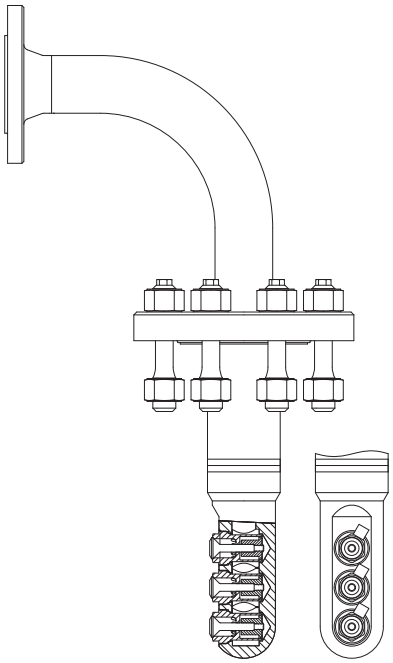

Описание

Впрыскивающая головка (далее в тексте только VH) - устройство, разработанное для управления температурой пара. VH оборудована распылительным механическим соплом с переменным расходом. Материал корпуса, трубы и фланцов - литая сталь или легированная сталь.
VH разработана специально для промышленности применяющей производство пара низкого давления в отоплении, паровых цепях в электростанциях или технологических процессах.

Технические параметры	VH
Исполнение	Впрыскивающая головка с 1, 2 или 3 соплами
Условные диаметры	Присоединение паропровода ... DN 80 Присоед. водопровода ... DN 25, 40, 50
Условные давления	PN 16 до 250
Диапазон рабочих темпер.	20 до 600°C

Впрыскивающая головка пара VHP

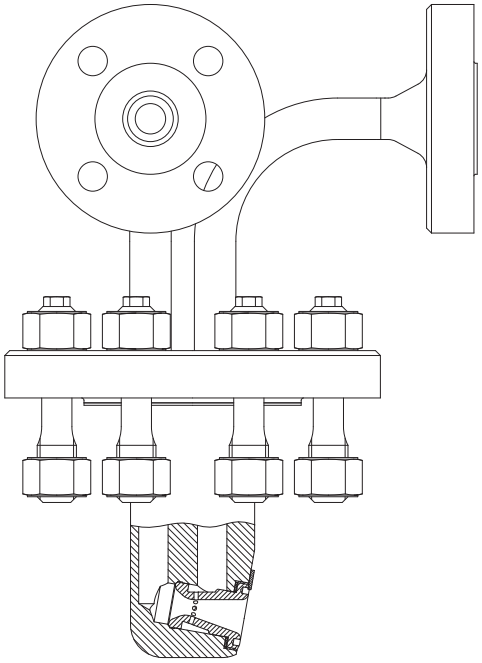

Описание

Впрыскивающая головка пара (далее в тексте только VHP) - устройство, разработанное для регулировки температуры пара. VHP оборудована соплом Лаваля, которое распыляет инжекционную воду при помощи кинетической энергии движущегося пара, расширяющего в сопле. Материал корпуса, трубы и фланцов: литая сталь или легированная сталь.
VHP разработан для точной и экономичной инжекции охлаждающей воды в пар. VHP разработана для промышленности применяющей и использующей производство пара низкого давления или производства пара в технологии.

Технические параметры	VHP
Исполнение	Впрыскивающая головка пара с соплом Лаваля
Условные диаметры	Присоединение паропровода ... DN 80 Присоед. водопровода ... DN 20 и 25
Условные давления	PN 16 до 250
Диапазон рабочих темпер.	20 до 600°C

Впрыскивающая головка VHF

Описание

Впрыскивающая головка (далее VHF) это устройство предназначенное для регулирования температуры водяного пара. VHF оборудована форсункой с фиксированным поперечным сечением, работающей по методу механического распыления. VHF предназначена для промышленного применения, например, в производстве пара низкого давления в теплоцентралях, в электростанциях или других технологических процессах.

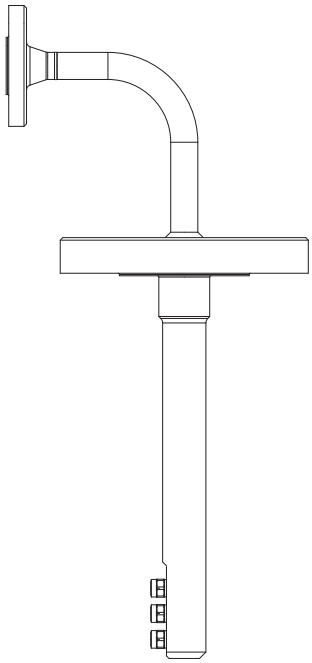

Технические параметры	VHF
Исполнение	Впрыскивающая головка с 1, 2 или 3 соплами
Условные диаметры	Присоед. паропровода ... DN 50 и 65 Присоед. водопровода ... DN 15 до 25
Условные давления	PN 16 до 400
Диапазон рабочих темпер.	20 до 600°C

Пароохладитель CHP

Описание

Пароохладитель CHP - это устройство предназначенное для инсталяции в паровой трубопровод, с штуцером для монтащжа либо механической инжекторной головки VH, либо парной инжекторной головкой VHP. Согласно размерам трубопровода и необходимого расхода охлаждающей воды, охладитель может быть оснащен несколькими штуцерами для монтажа VH или VHP.
Материал корпуса: литая сталь или легированная сталь.
Область применения: энергетика, промышленные процессы.

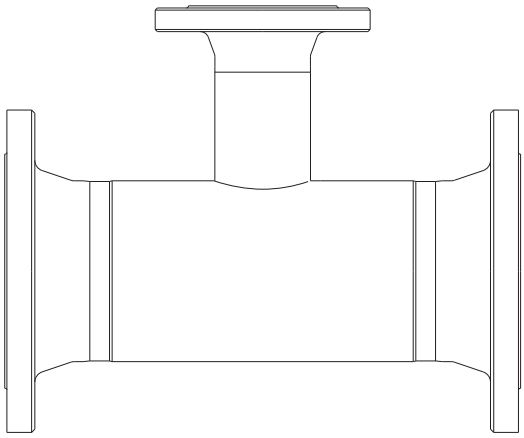

Технические параметры	CHP
Исполнение	Пароохладитель, фланцевый или приварной
Условные диаметры	Присоед. паропровода ... DN 100 до 600 Штуцер для инжект. головки ... DN 50 до 80
Условные давления	PN 16 до 400
Диапазон рабочих темпер.	20 до 600°C

Пароохладитель CHPE

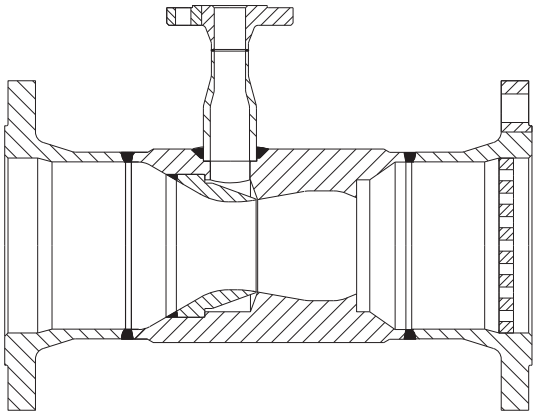

Описание

Пароохладитель CHPE является устройством предназначенным для регулированя температуры водяного пара. Внутренняя форма корпуса состоит из трубы Вентури, где есть значительное увеличение скорости охлажденого пара, тем самым увеличивая качество дисперсии инжекционной воды. Впрыск воды осуществляется слотом, расположенным у подножия горла трубки Вентури, для повышения эффективности охлаждения на выходе находится диафрагма.
Материал корпуса: литая сталь или легированная сталь.
Область применения: энергетика, промышленные процессы.

Технические параметры	CHPE
Исполнение	Пароохладитель, фланцевый или приварной
Условные диаметры	Присоед. паропровода ... DN 40 до 200 Присоед. водопровода ... DN 15 до 50
Условные давления	PN 16 до 320
Диапазон рабочих темпер.	20 до 600°C

Пароохладитель CHPF

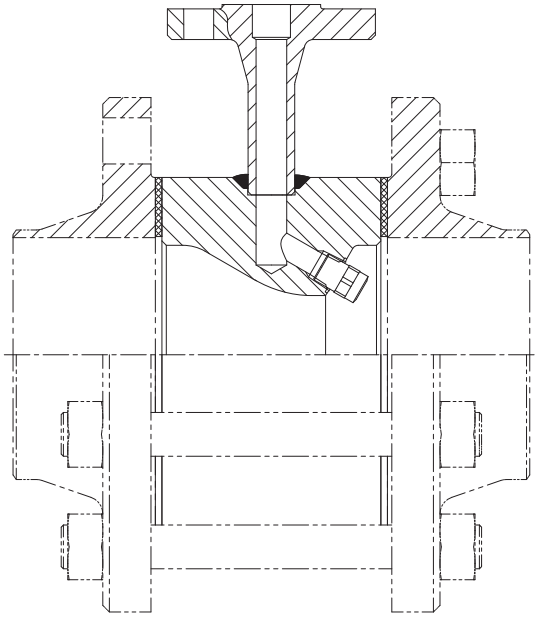

Описание

Пароохладитель (далее CHPF) предназначен для регулирования температуры водяного пара. В конструкцию CHPF входят форсунки с фиксированным поперечным сечением, работающие по методу механического распыления. Основное применение: охлаждающие установки, иные технологические промышленные процессы, предусматривающие охлаждение пара.

Технические параметры	CHPF
Исполнение	Пароохладитель с форсункой с фиксированным поперечным сечением, фланцевый
Условные диаметры	Присоед. паропровода ... DN 50 до 200 Присоед. водопровода ... DN 15 до 25
Условные давления	PN 16 до 400
Диапазон рабочих темпер.	20 до 600°C

Пароохладитель CHPR

Описание

Пароохладитель с радиальным впрыском (далее CHPR) предназначен для регулирования температуры водяного пара. В конструкцию CHPR входят механические форсунки с переменным поперечным сечением. Количество форсунок определяется при расчете пароохладителя. Количество впрыскиваемой воды через форсунки регулируется отдельным регулирующим клапаном.
Основное применение: охлаждающие установки, иные технологические промышленные процессы, предусматривающие охлаждение пара.

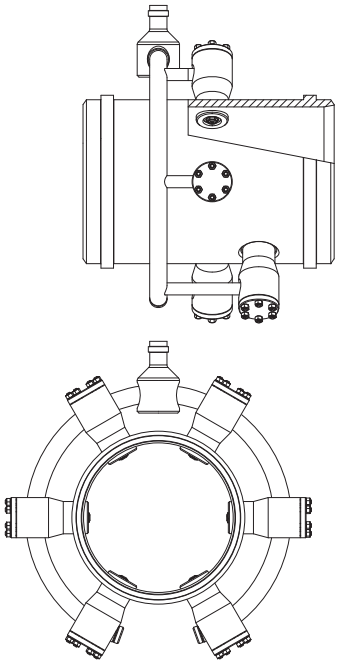

Технические параметры	CHPR
Исполнение	Пароохладитель с радиальным впрыском, приварной
Условные диаметры	Присоед. паропровода ... DN 200 до 600 Присоед. водопровода ... DN 15 до 100
Условные давления	PN 16 до 400
Диапазон рабочих темпер.	20 до 600°C

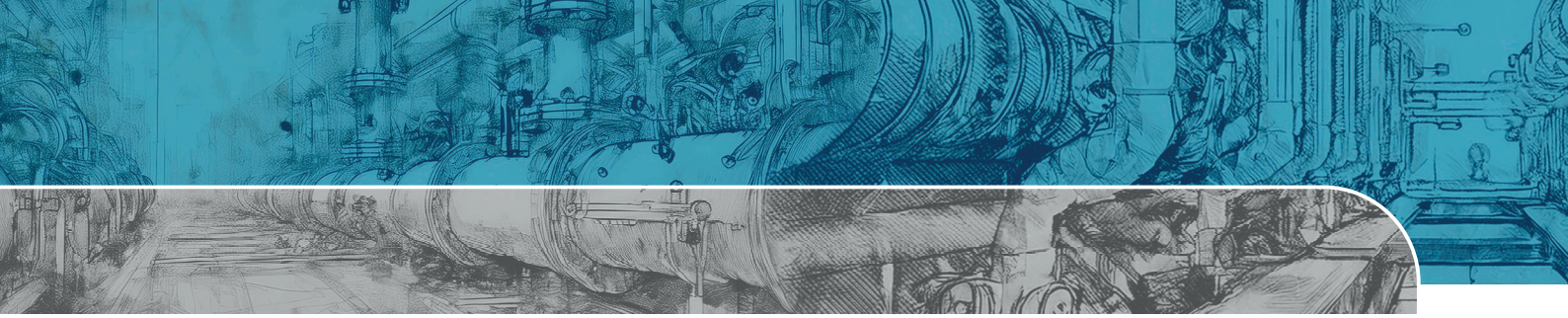

АДРЕС ПРЕДПРИЯТИЯ

LDM, spol. s r.o.
Litomyšlská 1378
560 02 Česká Třebová
Czech Republic
tel.: +420 465 502 511
e-mail: sale@ldm.cz
http: www.ldmvalves.com

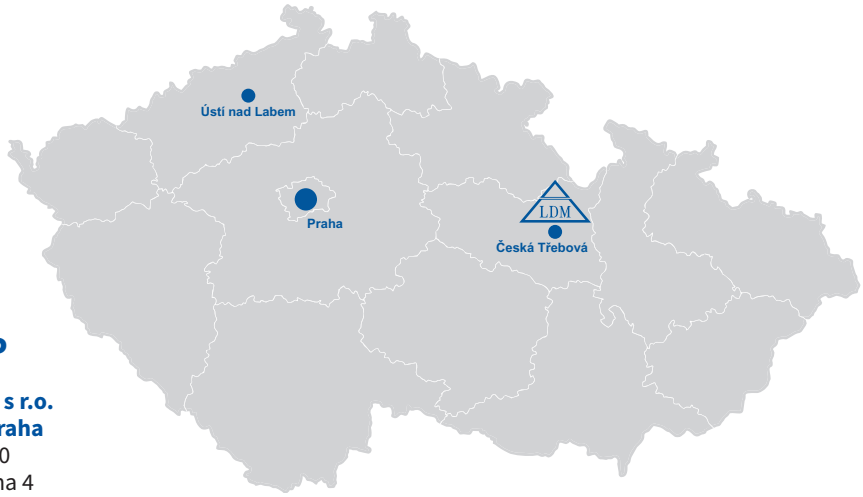

ТЕХНИЧЕСКИЕ ОФИСЫ В ЧР

LDM, spol. s r.o.
Office in Ústí nad Labem
Ladova 2548/38
400 11 Ústí nad Labem
Czech Republic
tel.: +420 602 708 257

LDM, spol. s r.o.
Office in Praha
Podolská 50
147 01 Praha 4
Czech Republic
tel.: +420 241 087 360

АВТОРИЗОВАННЫЕ СЕРВИСНЫЕ ЦЕНТРЫ

LDM servis, spol. s r.o.
Litomyšlská 1378
560 02 Česká Třebová
Czech Republic
tel.: +420 465 502 411-3
e-mail: servis@ldm.cz

Сервисные услуги также предоставляют компании, представляющие LDM за рубежом

ЗАГРАНИЧНЫЕ ФИЛИАЛЫ LDM

LDM Bratislava s.r.o.
Mierová 151
821 05 Bratislava
Slovakia
tel.: +421 2 43415027-8
e-mail: ldm@ldm.sk
http://www.ldm.sk

LDM, Bulgaria, OOD
z. k. Mladost 1
bl. 42, floor 12, ap. 57
1784 Sofia
Bulgaria
tel.: +359 2 9746311
e-mail: ldm.bg@ldmvalves.com

OOO "LDM Promarmatura"
Jubilejniy prospekt,
dom.6a, of. 601
141407 Khimki, Moscow Region
Russian Federation
tel.: +7 495 777 22 38
tel./fax: +7 495 666 22 12
e-mail: inforus@ldmvalves.com

LDM Polska Sp. z o.o.
ul. Bednorza 1
40-384 Katowice
Poland
tel.: +48 32 7305633
GSM: +48 601 354999
e-mail: ldmpolska@ldm.cz

TOO "LDM"
Vodokanalnaya 21
101200 Saraň
Kazakhstan
tel.: +7 7212 566936
mobile: +7 701 7383679
e-mail: sale@ldm.kz

Компания LDM оставляет за собой право изменять свои изделия и спецификации без предварительного предупреждения.